ERSATZTEILE.LISTE

Nr. 324.6/5

SACHS 10©

mit Dreiganggetriebe

i

FICHTEL & SACHS AG, SCHWEINFURT

Inhaltsverzeichnis

		SiMtr
Tafel 1	Zylinder, Kolben, Kurbelwelle	2 5
Tafel 2	Gehäuse	6 - 9
Tafel 3	Gehäusedeckel, Tacho-Anlrleb	10 - 13
Tafel 4	Kupplung, Getriebe	14 - 17
Tafel 5	Zündeinrichtung	18 - 21
Tafel 6	Vergaser, ab Motor-Nr. 3 535 201	22 23
Tafel 7	Vergaser, bis Motor-Nr. 3 585 200	24 25
Tafel 8	Kickstarter, Fußschallung	26 29
Tafel 9	Kickstcrter, Handschaltung	30 - 33
Tafel 10	Lüftergehäuse	34—35
Tafelll	Lüfter mit AZL	35 - 39
Tafel 12	Werkzeug, Auspufftopf	40

ERSATZTEILE-LISTE

100/3

SACHS 100 mif Dreiganggetriebe

324.6/5

Ersatzteile sind stets über unsere nachstehend aufgeführten Ersatzteile-Lager zu beziehen:

Ort	Name	Straße	Fernruf
Berlin SW 61	Otto Göldner	Ritterstraße 9-10	61 40 11/12
Bielefeld	Fritz Wittich GmbH.	Hallenstraße 10-14	5 32 51/52 5?
Braunschweig	Karl Stapelberg	Hamburger Str. 256 a	3 30 10
Bremen-Neustadt	Hermann Gottl. Schmidt Verkaufs-KG	Niedersachsendamm 51	35 16 23
Essen	Gustav Hennig & Co. GmbH.	Kruppstraße 74	2 1951
Frankfurt/M.	Heinrich Hornschuch	Landgrafenstraße 8	77 1280 77 40 04
Hamburg 36	Hermann Gottl. Schmidt Verkaufs-KG	Gr.Theaterstr. 42-43	34 21 46/48
Hannover	A. W. Heil u. Sohn	Am Klagesmarkt 1 A	1 86 25/27
Köln-Ehrenfeld	Franz Keßler	Venloer Straße 164	51 40 45/46
München 15	Wilhelm Schildgen	Sonnenstraße 25	55 24 80
Schweinfurt	Robert Wütschner	Luitpoldstraße 13	28 77
Stuttgart-N	Carl Holzwarlh	Hospitalstraße 33	29 08 47

Sie erhalten dort SACHS-Original-Teile, sowie SACHS-Motoröl, SACHS-Getriebeöl und Tacho-Antriebsfett zu Fabrikpreisen und -Bedingungen und haben den Vorteil geringerer Fracht- und Portoauslagen.

Wir bitten bei Bestellungen um genaue Angabe der Teile-Nr., der Teile-Bezeichnung, sowie der Motoren-Nummer. Im Zweifelsfall Muster einsenden.

Obige Adressen gelten nicht für Bestellungen aus dem Ausland.

FICHTEL & SACHS AG, SCHWEINFURT

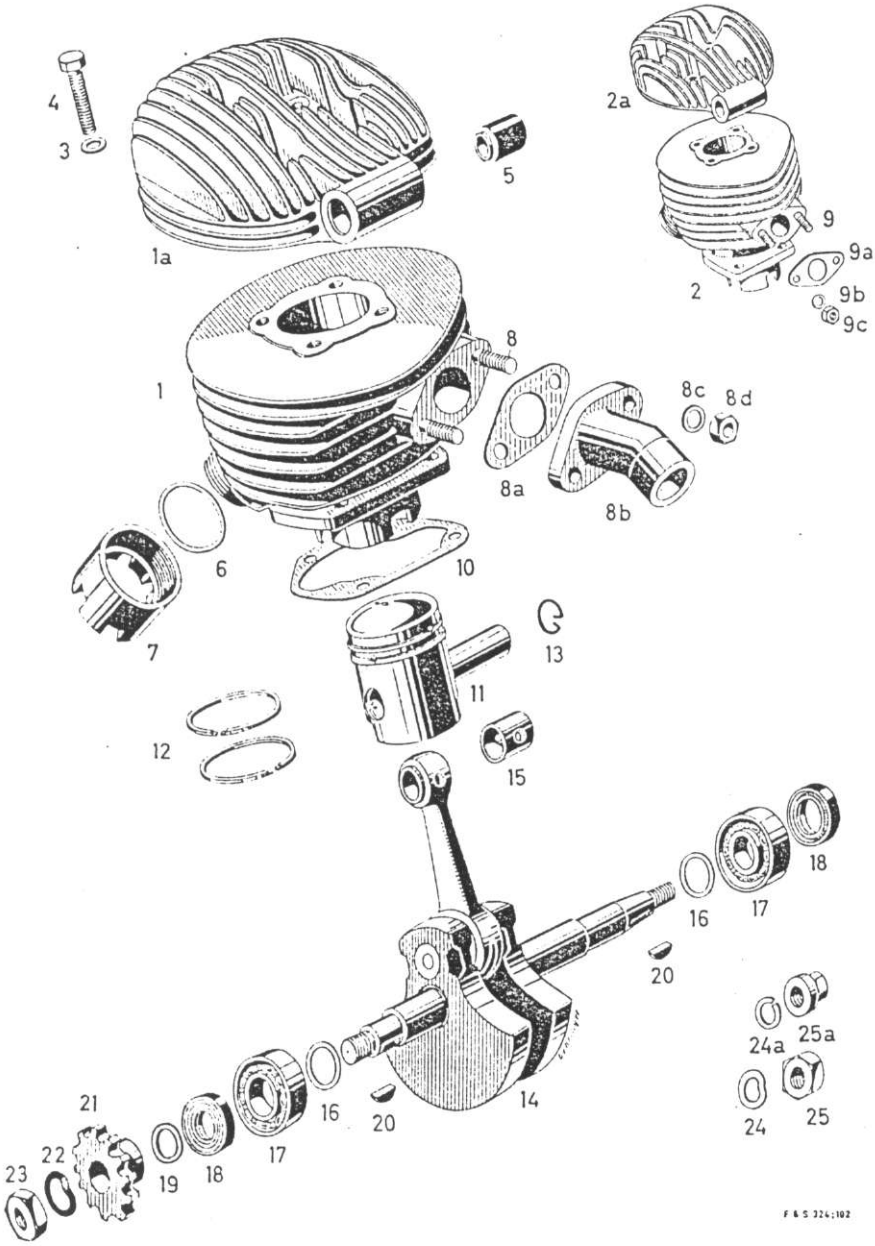
4
3
1a
5
2a
9
9a
2
9b
9c
8
1
8c
8d
8a
8b
6
10
7
13
11
12
15
18
17
16
20
24a
25a
24
25
21
22
23
19
18
17
16
20
14
F & S 324:102

TAFEL 1

?

Bild-Nr.	Bestell-Nr.	Bezeichnung		Stück	Gewicht in g für 1 Stück
1	0286 232 000	Zylinder kpl.	ab Motor-Nr. 3585 201	1	3435
1 a	0213 125 000	Zylinderkopf		1	970
2	0289 071 000	Zylinder kpl.	bis Motor-Nr. 3585 200		2970
2 a	0213 043 000	Zylinderkopf mit Aufhängeauge .		1	568
	0213 042 000	Zylinderkopf ohne Aufhängeauge		1	530
3	0250 031 002	Unterlegscheibe		4	2,3
4	0941 049 006	Sechskantschraube M 8 x 40		4	24,5
5	0260 027 000	Gummilager 24,5 mm lang		2	18
6	0250 097 000	Dichtung für Auspuffmutter		1	2
7	0242 053 000	Auspuffmutter		1	85
8	1940 003 000	Stiftschraube M 8 x 18 .	ab Motor-Nr. 3585 201	2	
8 a	0250 108 000	Dichtung		1	0,2
8 b	0267 104 000	Ansaugstutzen		1	60
8 c	0944 003 005	Beilagscheibe		2	1
8 d	0942 067 000	Mutter M 8		6	2,5
9	0241 036 000	Stiftschraube M 8 x 22 .	bis Motor-Nr. 3585 200	2	10
9 a	0250 099 000	Dichtung		1	8
9 b	0230 000 000	Isolierscheibe		2	1,4
9 c	0242 020 000	Mutter M 8		2	6
10	0230 004 200	Dichtung für Zylinder		1	1,2
11	09 0290 046 100	Kolben kpl. 48,0 mm Ø	mit Ringen, Kolbenbolzen u. Sicherungen	1	160
	09 0290 046 105	Kolben kpl. 48,5 mm Ø		1	160
	09 0290 046 106	Kolben kpl. 49,0 mm Ø		1	160
	09 0290 046 107	Kolben kpl. 49,5 mm Ø		1	160
12	09 0215 011 000	Kolbenring 48,0 mm Ø normal		2	4,5
	09 0215 011 005	Kolbenring 48,5 mm Ø 1. Ausschliff . . .		2	4,5
	09 0215 011 006	Kolbenring 49,0 mm Ø 2. Ausschliff . . .		2	4,5
	09 0215 011 007	Kolbenring 49,5 mm Ø 3. Ausschliff . . .		2	4,5
13	0945 063 000	Sicherungsring für Kolbenbolzen		2	1
14	0289 072 000	Kurbelwelle kpl. (Konus 15 mm Ø) mit Pleuelstange 10,0 mm stark		1	
	0289 072 003	Kurbelwelle kpl. (Konus 15 mm Ø) mit Pleuelstange 12,8 mm stark		1	
	0289 072 006	Kurbelwelle kpl. (Konus 17 mm Ø) Ausführung: K und KL		1	

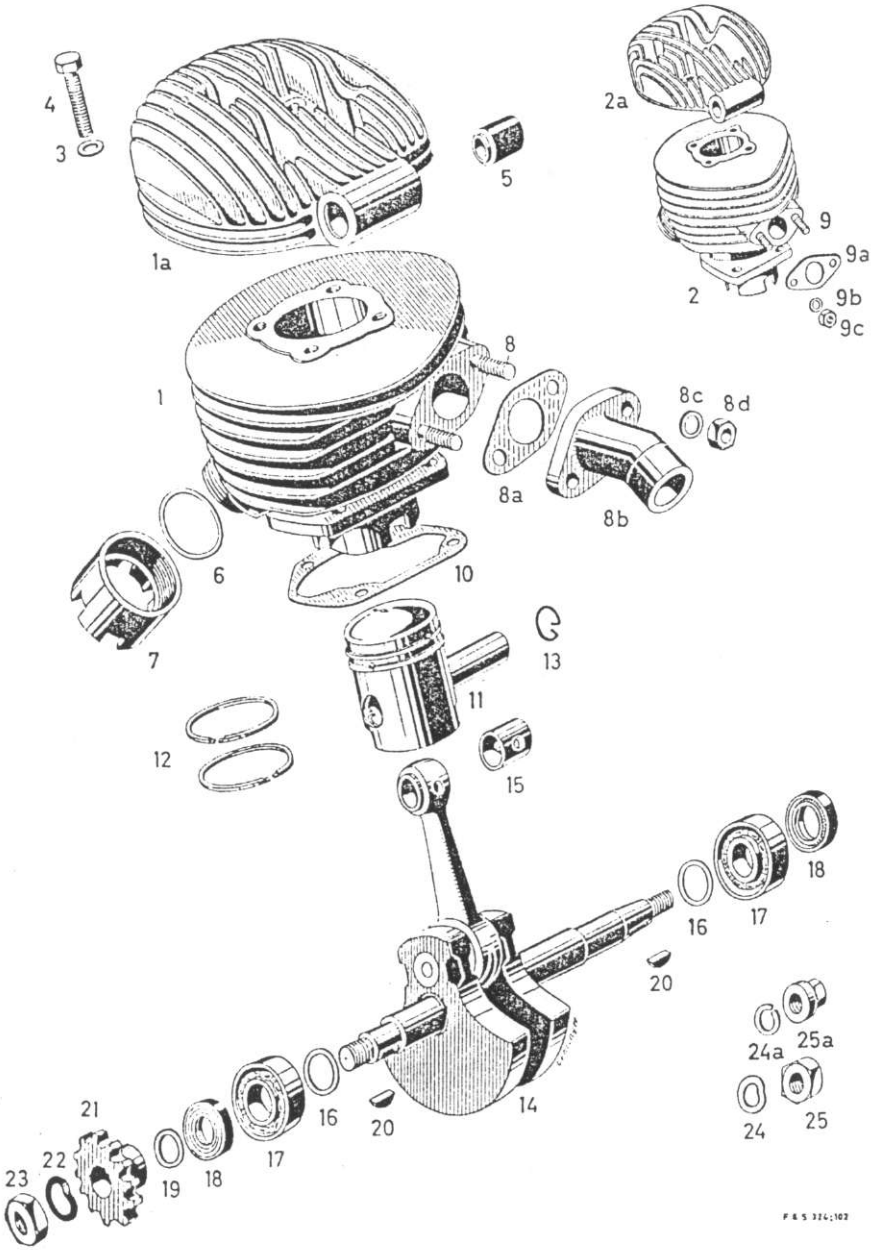
4
3
1a
5
2a
9
9a
2
9b
9c
8
1
8c
8d
8a
8b
6
10
7
13
11
12
15
18
17
16
20
24a
25a
24
25
21
22
23
19
18
17
16
20
14
F & S 324:102

TAFEL 1

Bild-Nr.	Bestell-Nr.	Bezeichnung	Stück	Gewicht in g für 1 Stück
16	0944 046 000	Ausgleichscheibe 0,2 mm	nach Bedarf	0,5
	0944 046 001	Ausgleichscheibe 0,3 mm		0,8
	0944 046 002	Ausgleichscheibe 0,5 mm		1,3
	0944 046 003	Ausgleichscheibe 0,4 mm		1
	0944 046 004	Ausgleichscheibe 0,8 mm		2
	0944 046 005	Ausgleichscheibe 0,15 mm		0,4
	0944 046 006	Ausgleichscheibe 1,0 mm		2,5
17	09 0232 045 001	Schulterlager L 20	2	100
18	0230 002 000	Simmerring für Kurbelwelle	2	11
19	0244 081 000	Ausgleichscheibe 0,3 mm für Kettenrad	nach Bedarf	0,4
	0244 081 001	Ausgleichscheibe 0,4 mm		0,5
	0244 081 002	Ausgleichscheibe 0,5 mm		0,6
	0244 081 003	Ausgleichscheibe 0,6 mm		0,7
	0244 081 005	Ausgleichscheibe 0,8 mm		0,9
	0244 081 006	Ausgleichscheibe 1,0 mm		1,1
20	0246 001 001	Scheibenfeder	2	1
21	0236 032 000	Kettenrad auf Kurbelwelle, Bohrung 15 mm Ø Ausführung: K und KL	1	95
22	0644 010 000	Federscheibe	1	2
23	0642 003 000	Mutter M 12 x 1 links für Kurbelwelle-Antriebsseite	1	12
24	0245 022 000	Federscheibe für M 10	1	1,6
24 a	0245 023 005	Federring für M 12	1	3
25	0242 000 000	Mutter M 10 x 1 für Kurbelwelle-Magnetseite	1	7
25 a	0942 052 101	Bundmutter M 12 x 1 für Kurbelwelle-Magnetseite	1	8,3

Lehnen Sie die Lieferung von-Imitationsteilon strikte ab!

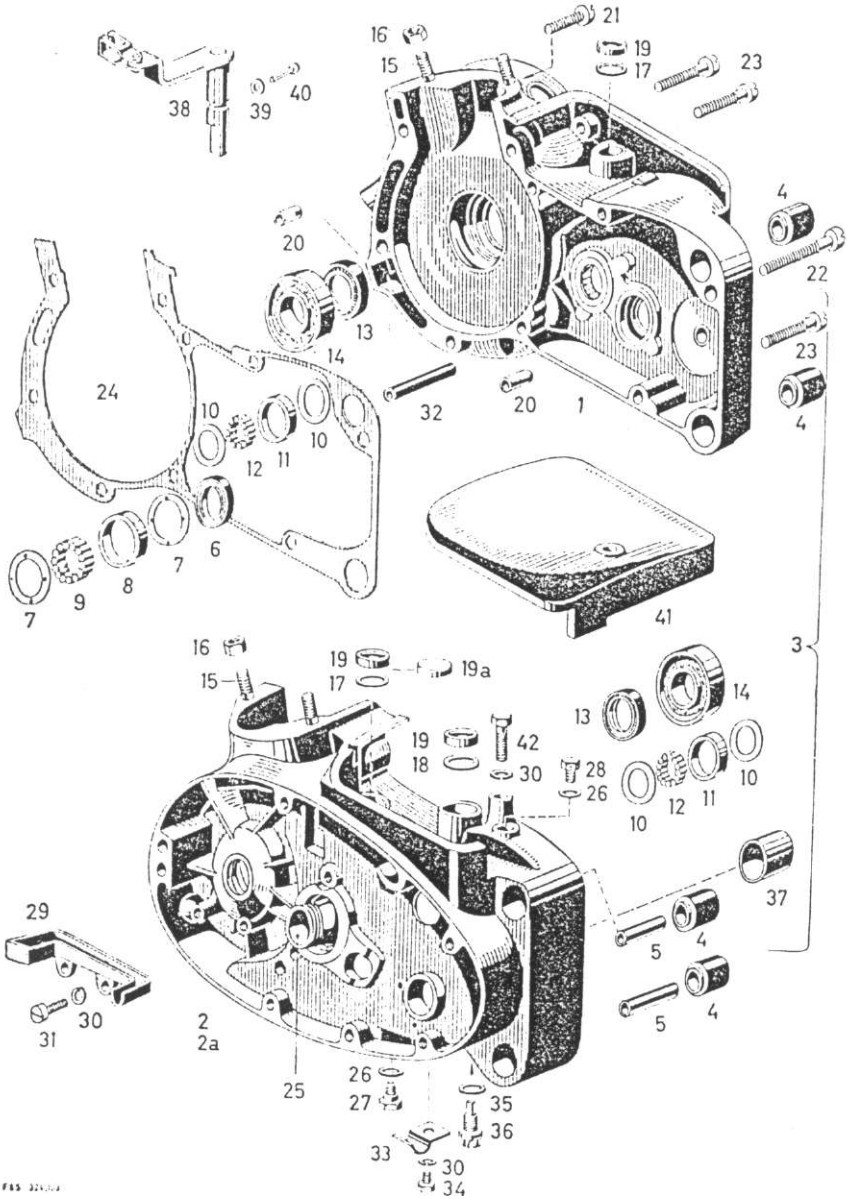
16
15
21
19
17
23
38
39
40
4
22
20
13
14
23
24
32
20
1
4
10
12
11
10
6
7
8
9
7
41
3
16
15
19
17
19a
14
13
19
18
42
30
28
26
10
12
11
10
37
29
5
4
30
31
2
2a
5
4
25
26
27
35
36
33
30
34

TAFEL 2

Bild-Nr.	Bestell-Nr.	Bezeichnung	Stück	Gewicht in g für 1 Stück
1	09 0289 085 110	Gehäusehälfte-Magnetseite kpl. Ausführung: K und KL	1	
2	09 0289 086 103	Gehäusehälfte-Kupplungsseite kpl. Ausführung: Handschaltung	1	
2a	09 0289 086 104	Gehäusehälfte-Kupplungsseite kpl. Ausführung: Fußschaltung	1	
		Gehäusehälften Bild 1, 2, 2a nur unter Gehäuse kpl. Bild 3 lieferbar		
3	* 09 0286 113 103	Gehäuse kpl. (Druckguß) Ausführung: K und KL, Handschaltung	1	
	09 0286 113 104	Gehäuse kpl. (Druckguß) Ausführung: K und KL, Fußschaltung	1	
4	0260 021 008	Gummilager	4	18
5	0247 017 100	Distanzbüchse für Gummilager 39 mm lang (für Druckgußgehäuse)	2	20
	0247 017 000	Distanzbüchse 37 mm lang (für Kokillengußgehäuse)	2	18
6	0250 060 002	Dichtung für Hauptwelle	1	2
7	0244 078 000	Zwischenscheibe	2	4
8	0232 025 000	Rollenlager-Außenring 8 mm breit für Hauptwelle	1	21,5
9	0232 014 000	Lagerrolle 4 Ø x 8 mm, für Hauptwelle	15	0,6
10	0244 039 000	Zwischenscheibe	4	3,5
11	0232 012 000	Rollenlager-Außenring 6 mm breit für Haupt- und Vorgelegewelle	2	12
12	0232 002 000	Lagerrolle 4 Ø x 6 mm für Haupt- und Vorgelegewelle	26	0,5
13	0230 002 000	Simmerring für Kurbelwelle	2	11
14	09 0232 045 001	Schulterlager L 20	2	100
15	0241 038 000	Stiftschraube M 8 x 20	4	10,5
16	0942 067 000	Mutter M 8	4	2,5
17	0230 001 000	Dichtung für Kupplungs- und Widerlagerhebel	2	0,7
18	0650 017 000	Dichtung für Schalthebel	1	1
19	0246 012 000	Schutzkappe	3	0,8
19a	0270 101 000	Verschlußkappe, Ausführung: Fußschaltung	1	
20	0929 009 000	Paßhülse	2	2
21	0640 001 000	Zylinderschraube M 6 x 23	5	5,5
22	0941 066 001	Zylinderschraube M 6 x 42	1	10
23	0940 091 000	Zylinderschraube M 6 x 35	3	7,5
24	0230 006 100	Dichtung, Ausführung: Druckgußgehäuse	1	2
	0230 006 000	Dichtung, Ausführung: Kokillengußgehäuse	1	
25	09 0686 008 105	Kugellaufbüchse 16,8 Ø x 27,6 mm lang Ausführung: Druckgußgehäuse	1	
	09 0286 079 105	Kugellaufbüchse 15,0 Ø x 25,6 mm lang Ausführung: Kokillengußgehäuse	1	61

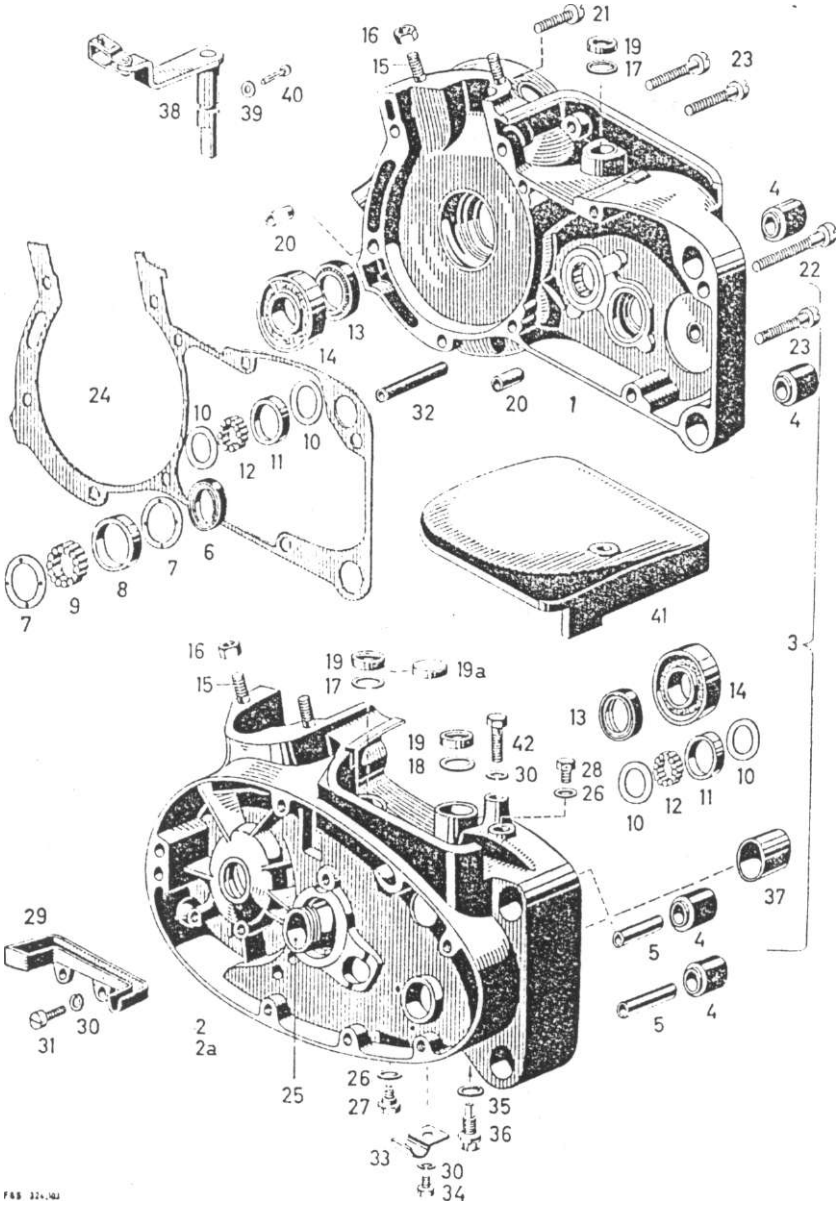
16
21
19
17
23
15
38
39
40
4
22
20
13
14
23
24
10
32
20
1
4
10
11
12
6
7
8
9
7
41
3
16
19
19a
15
17
14
13
19
42
18
30
28
26
10
12
11
10
37
29
4
5
30
31
2
2a
4
5
25
26
27
35
36
33
30
34
F&S 324.103

TAFEL 2

h

Bild-Nr.	Bestell-Nr.	Bezeichnung	Stück	Gewicht in g für 1 Stück
26	0250 042 001	Dichtung für Ölablaß- und Entlüfterschraube	2	0,1
27	0241 029 000	Ölablaßschraube	1	13
28	0241 030 000	Entlüfterschraube	1	10
29	0270 031 000	Ölrinne	1	16
30	0245 023 002	Federring für M 6	3	0,6
31	0941 057 006	Zylinderschraube M 6 x 12	2	3,5
32	0260 037 000	Schutzschlauch 370 mm lang für Licht- und Unterbrecherkabel	1	30
33	0951 002 000	Befestigungsschelle	1	3,5
34	0240 077 001	Sechskantschraube M 6 x 8 für Bild 33 . .	1	4
35	0650 004 000	Dichtung für Anschlagschraube	1	0,1
36	0640 005 005	Anschlagschraube	1	33,5
37	0232 044 000	Lagerbüchse für Starterachse Ausführung: Kokillengußgehäuse	1	11,5
38	0289 068 101	Kupplungshebel kpl. für Druckgußgehäuse (ab Motor-Nr. 2 806 253)	1	85
	0289 068 001	Kupplungshebel kpl. für Kokillengußgehäuse	1	85
39	0660 002 000	Gummischeibe für Kerbnagel	1	0,1
40	0249 023 000	Kerbnagel für Kupplungshebel	1	1
41	0211 054 000	Abschlußdeckel	1	145
42	0240 005 002	Sechskantschraube	1	6

* Bei Ersatzlieferungen müssen für Kokillengußgehäuse folgende Teile mitgeliefert werden:

1 x 0211 074 015 Gehäusedeckel Kupplungsseite
1 x 0289 096 100 Sperrklinke
1 x 0290 023 100 Vorgelegewelle
1 x 0644 003 001 Abdeckscheibe
1 x 0289 073 100 Kupplungsgehäuse
1 x 0644 001 000 Sicherungsscheibe
1 x 0642 000 000 Mutter M 24 x 1
1 x 0249 051 100 Druckstift
1 x 0249 047 000 Druckstift
1 x 0232 107 000 Zylinderrolle 4,5 x 6
1 x 0632 007 000 Lagerbüchse
1 x 0644 003 001 Anlaufscheibe
1 x 09 0686 008 105 Kugellaufbüchse
n. Bed. 0246 032 100/102 Ausgleichscheiben

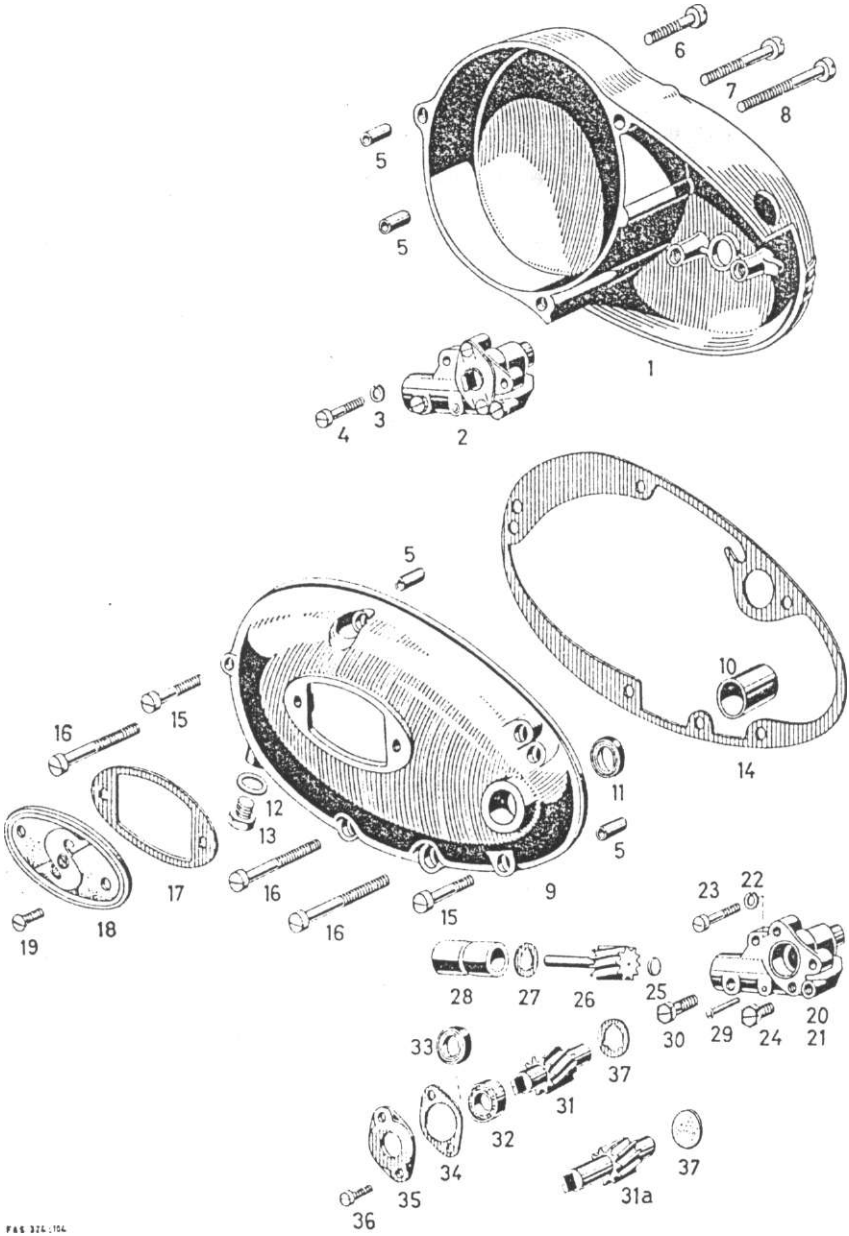
6
7
8
5
5
1
4
3
2
5
10
14
16
15
11
12
13
5
17
16
9
19
18
16
15
23
22
28
27
26
25
20
21
30
29
24
33
37
31
32
34
37
35
31a
36

TAFEL 3

Bild-Nr.	Bestell-Nr.	Bezeichnung	Stück	Gewicht in g für 1 Stück
1	0211 044 110	Gehäusedeckel-Magnetseite (Druckguß) für Tacho-Antrieb nach oben	1	345
	0290 010 018	Gehäusedeckel-Magnetseite kpl. für Tacho-Antrieb nach oben	1	585
2	0290 005 010	Tachometerantrieb kpl. Ausführung: Kickstarter	1	230
	0290 005 005	Tachometerantrieb kpl. Ausführung: Lüfter	1	235
	0290 005 000	Tachometerantrieb kpl. Ausführung: Lüfter – AZL	1	240
3	0245 023 001	Federring für M 5	2	0,3
4	0640 009 000	Zylinderschraube M 5 x 25	2	4,5
5	0929 009 000	Paßhülse	4	2
6	0241 019 001	Zylinderschraube M 6 x 28	1	7
7	0640 003 000	Zylinderschraube M 6 x 56	1	12
8	0640 011 000	Zylinderschraube M 6 x 65	1	15
9	0211 074 015	Gehäusedeckel-Kupplungsseite (Druckguß) Ausführung: Hand- und Fußschaltung, mit Kickstarter und Kickstarter – Lüfter	1	260
	0289 087 005	Gehäusedeckel-Kupplungsseite kpl. (Kokillenguß)	1	460
	0289 087 105	Gehäusedeckel-Kupplungsseite kpl. (Kokillenguß) ab Motor-Nr. 2 801 946	1	460
10	0232 043 000	Lagerbüchse für Starterachse	1	12,5
11	0250 084 005	Dichtung für Starterachse 0237 028 101	1	1,5
	0230 001 000	Dichtung für Starterachse 0237 028 001	1	0,5
12	0250 041 002	Dichtungsscheibe	1	0,1
13	0240 095 105	Ölkontrollschraube	1	10
14	0230 005 000	Dichtung für Gehäusedeckel-Kupplungsseite	1	1
15	0940 091 100	Zylinderschraube M 6 x 35	3	8,5
16	0941 066 001	Zylinderschraube M 6 x 42	3	10
17	0650 001 000	Dichtung für Verschlußdeckel	1	0,5
18	0611 002 000	Verschlußdeckel	1	19
19	0640 002 000	Linsensenkschraube M 5 x 10	2	1,7
20	0611 005 000	Tachometergehäuse Ausführung: Kickstarter	1	116
21	0611 005 005	Tachometergehäuse Ausführung: Lüfter und Lüfter–AZL	1	116
22	0245 023 001	Federring für M 5	2	0,3
23	0640 009 000	Zylinderschraube M 5 x 25	2	4,5
24	0241 023 000	Sechskantschraube M 6 x 5,5	1	1
25	0644 017 000	Anlaufscheibe	1	1
26	0634 009 000	Antriebsritzel für Tachowelle	1	26
27	0644 018 000	Ausgleichscheibe 0,5 mm	n. B.	1
	0644 018 001	Ausgleichscheibe 0,3 mm	n. B.	0,6
28	0632 003 000	Lagerhülse für Antriebsrad-Tachowelle	1	30

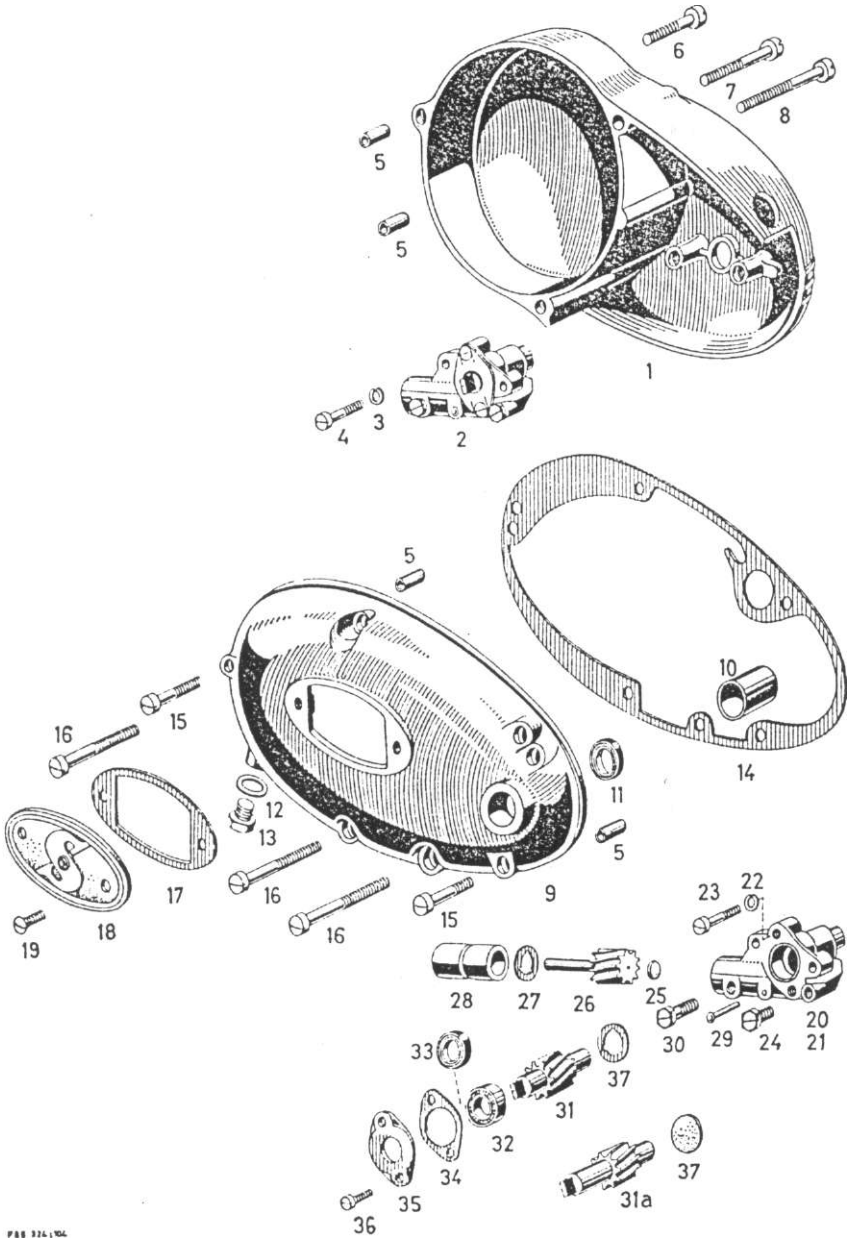
6
7
8
5
5
1
4
3
2
5
10
14
16
15
11
12
13
5
17
16
9
18
16
15
19
23
22
28
27
26
25
20
21
30
29
24
33
37
31
32
34
37
35
31a
36

TAFEL 3

Bild-Nr.	Bestell-Nr.	Bezeichnung	Stück	Gewicht in g für 1 Stück
29	0249 023 000	Kerbnagel 3 Ø x 20	1	0,5
30	0640 008 000	Klemmschraube M 8 x 14	1	6
31	0234 108 000	Antriebsritzel 38 mm lang (für Hauptwelle) Ausführung: Kickstarter	1	19
31 a	0234 053 000	Antriebsritzel 51 mm lang (für Hauptwelle) Ausführung: Kickstarter – Lüfter	1	32
	0234 054 000	Antriebsritzel 71 mm lang (für Hauptwelle) Ausführung: AZL	1	42
32	09 0632 005 001	Radiaxlager EL 9	1	14
33	0650 015 000	Dichtung (Buna)	1	1
34	0650 011 000	Dichtung für Deckel	1	0,1
35	0611 006 100	Deckel	1	13
36	0640 002 000	Linsensenkschraube M 5 x 10	2	1,7
37	0650 012 000	Dichtungsscheibe (Filz)	1	0,1

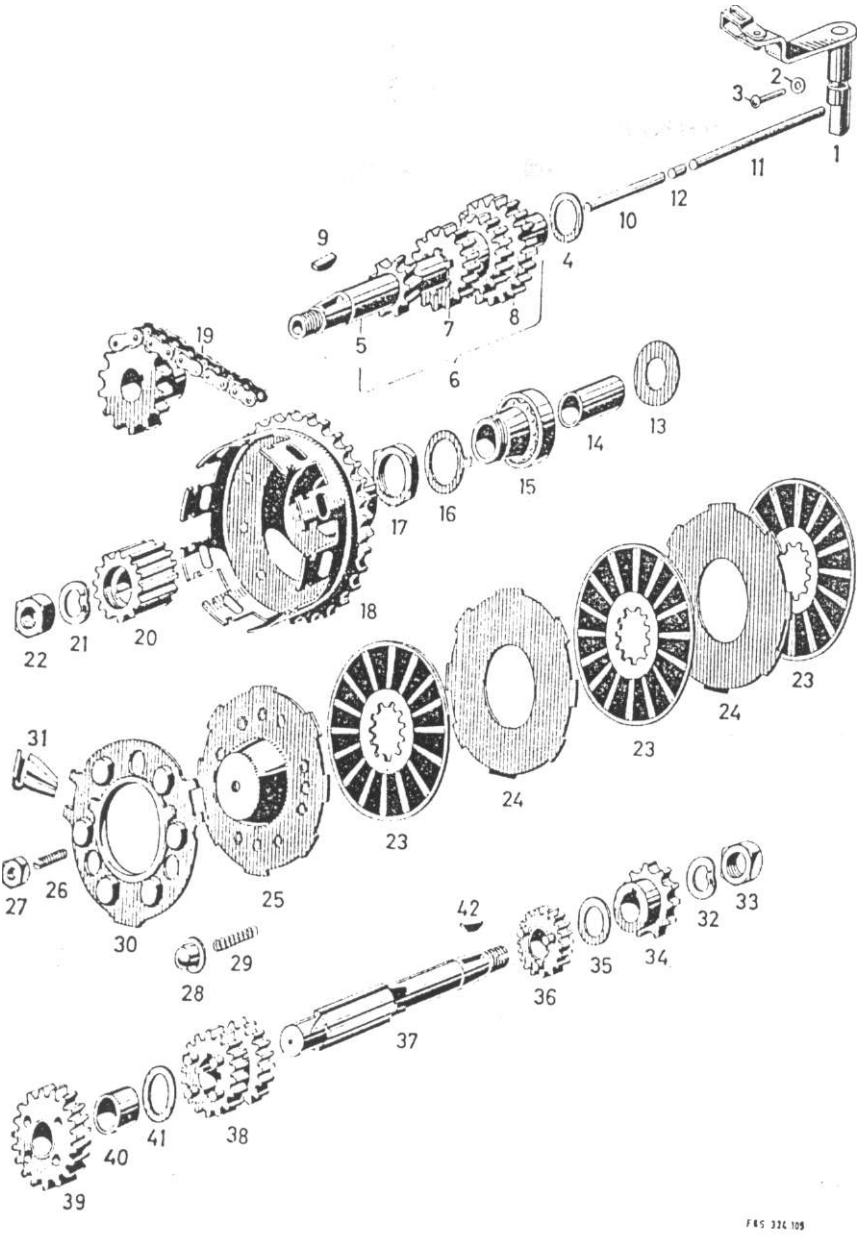
1
2
3
4
5
6
7
8
9
10
11
12
13
14
15
16
17
18
19
20
21
22
23
24
23
24
23
25
26
27
28
29
30
31
32
33
34
35
36
37
38
39
40
41
42
F 85 324 109

TAFEL 4

Bild-Nr.	Bestell-Nr.	Bezeichnung	Stück	Gewicht in g für 1 Stück
1	0289 068 101	Kupplungshebel kpl. für Druckgußgehäuse (ab Motor-Nr. 2 806 253)	1	85
	0289 068 001	Kupplungshebel kpl. (für Kokillengußgehäuse)	1	85
2	0660 002 000	Gummischeibe für Kerbnagel	1	0,1
3	0249 023 000	Kerbnagel für Kupplungshebel	1	1
4	0244 006 000	Ausgleichscheibe 0,5 mm	nach Bedarf	0,5
	0244 006 001	Ausgleichscheibe 0,3 mm		0,3
	0244 006 002	Ausgleichscheibe 0,8 mm		0,8
	0244 006 003	Ausgleichscheibe 0,4 mm		0,4
	0244 006 004	Ausgleichscheibe 0,6 mm		0,6
	0244 006 005	Ausgleichscheibe 1,0 mm		1
	0244 006 006	Ausgleichscheibe 0,2 mm		0,2
	0244 006 007	Ausgleichscheibe 0,15 mm	1	0,1
5	0237 026 100	Vorgelegewelle 124,0 mm lang, 8 Zähne, für Druckgußgehäuse	1	133
	0237 026 000	Vorgelegewelle 121,5 mm lang, 8 Zähne, für Kokillengußgehäuse	1	131
6	0290 023 100	Vorgelegewelle kpl. für Druckgußgehäuse besteht aus Bild 5, 7 und 8	1	265
	0290 023 000	Vorgelegewelle kpl. für Kokillengußgehäuse	1	
7	0234 063 000	Kleines Schaltrad	1	52
8	0234 065 000	Festrad, 17 Zähne	1	73
9	0246 005 000	Scheibenfeder für Vorgelegewelle	1	0,5
10	0249 047 000	Druckstift (für Druckgußgehäuse)	1	7
11	0249 051 100	Druckstift (für Druckgußgehäuse)	1	12
12	0232 107 000	Zylinderrolle 4,5 Ø x 6 (für Druckgußgehäuse)	1	1
	0249 051 000	Druckstift (für Kokillengußgehäuse)	2	8
	0305 005 000	Zylinderrolle (für Kokillengußgehäuse)	1	0,5
13	0644 003 001	Anlaufscheibe für Vorgelegewelle (Druckgußgehäuse)	1	7
	0246 051 000	Anlaufscheibe für Vorgelegewelle (Kokillengußgehäuse)	1	4,5
14	0632 007 000	Lagerbüchse für Kugellaufbüchse (für Druckgußgehäuse)	1	10
15	09 0686 008 105	Kugellaufbüchse kpl. (für Druckgußgehäuse)	1	102
	0232 034 000	Lagerbüchse für Kugellaufbüchse (für Kokillengußgehäuse)	1	5
	09 0286 079 105	Kugellaufbüchse (für Kokillengußgehäuse)	1	59
16	0644 001 000	Sicherungsscheibe (für Druckgußgehäuse)	1	3
17	0642 000 000	Mutter M 24 x 1 links (für Druckgußgehäuse)	1	10
	0244 052 000	Sicherungsscheibe (für Kokillengußgehäuse)	1	2
	0242 030 005	Mutter M 20,8 x 1 links (für Kokillengußgehäuse)	1	7
18	0289 073 100	Kupplungsgehäuse kpl. für Druckgußgehäuse	1	595
	0289 073 000	Kupplungsgehäuse kpl. für Kokillengußgehäuse	1	475

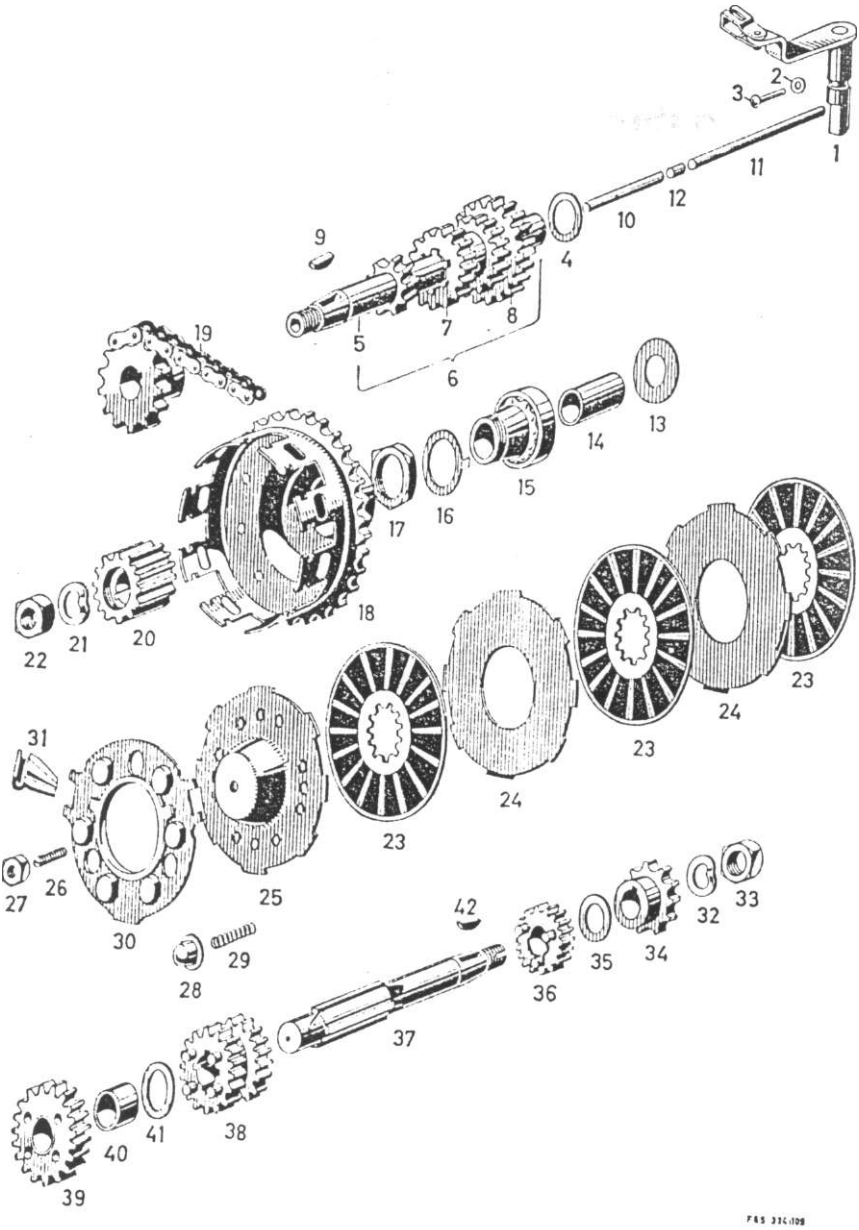
1
2
3
4
5
6
7
8
9
10
11
12
13
14
15
16
17
18
19
20
21
22
23
24
23
24
23
25
26
27
28
29
30
31
32
33
34
35
36
37
38
39
40
41
42

TAFEL 4

Bild-Nr.	Bestell-Nr.	Bezeichnung	Stück	Gewicht in g für 1 Stück
19	0297 000 000	Hülsenkette endlos, 42 Glieder	1	175
20	0259 029 000	Kupplungsnabe	1	58
21	0644 010 000	Federscheibe für Kupplungsnabe	1	1,2
22	0642 005 101	Mutter M 12 x 1	1	7
23	0659 010 006	Innenlamelle kpl.	3	74
24	0259 015 005	Außenlamelle	2	65
25	0686 018 008	Drucklamelle kpl. mit Stellschraube und Mutter	1	122
26	0240 043 002	Stellschraube M 6 für Bild 25	1	2,5
27	0242 003 001	Mutter für M 6 für Bild 25	1	2,5
28	0659 006 000	Federnapf	3	2
29	0239 015 000	Druckfeder	9	1,8
30	0659 004 000	Federteller	1	87
31	0259 014 000	Verschlußblech	2	5
32	0644 010 000	Federscheibe	1	3
33	0642 003 000	Mutter M 12 x 1, links	1	12
34		Antriebskettenrad (siehe Tabelle)	1	
35	0244 081 000	Ausgleichscheibe 0,3 mm	nach Bedarf	0,4
	0244 081 001	Ausgleichscheibe 0,4 mm		0,5
	0244 081 002	Ausgleichscheibe 0,5 mm		0,6
	0244 081 003	Ausgleichscheibe 0,6 mm		0,7
	0244 081 005	Ausgleichscheibe 0,8 mm		0,9
	0244 081 006	Ausgleichscheibe 1,0 mm		1,2
36	0234 066 000	Kleines Losrad, 18 Zähne	1	92
37	0237 025 000	Hauptwelle	1	160
38	0234 064 000	Großes Schaltrad, 22 Zähne	1	178
39	0234 067 200	Großes Losrad, 26 Zähne	1	134
40	0232 101 000	Lagerbüchse } zu	1	5
41	0644 029 000	Anlaufscheibe } Bild 39	1	1,5
42	0246 001 001	Scheibenfeder für Hauptwelle	1	1

Kettenradtabelle

Kette 1/2" x 5/16" x 8,5 Rollen-Ø

Bestell-Nr.	Bohrung	Keffenlinie	ZahnezaM
0636 013 000	15,40	58	12
0236 083 000	15,40	63	12
0636 007 001	15,40	58	13
0636 020 000	15,4 0	63	13
0236 084 000	15,4 0	78	13
0236 092 000	15,40	67	13
0236 068 000	15,40	63	15
0236104 000	15,4 0	67	,2

Lehnen Sie die Lieferung von-Imitationsteilen strikte ab!

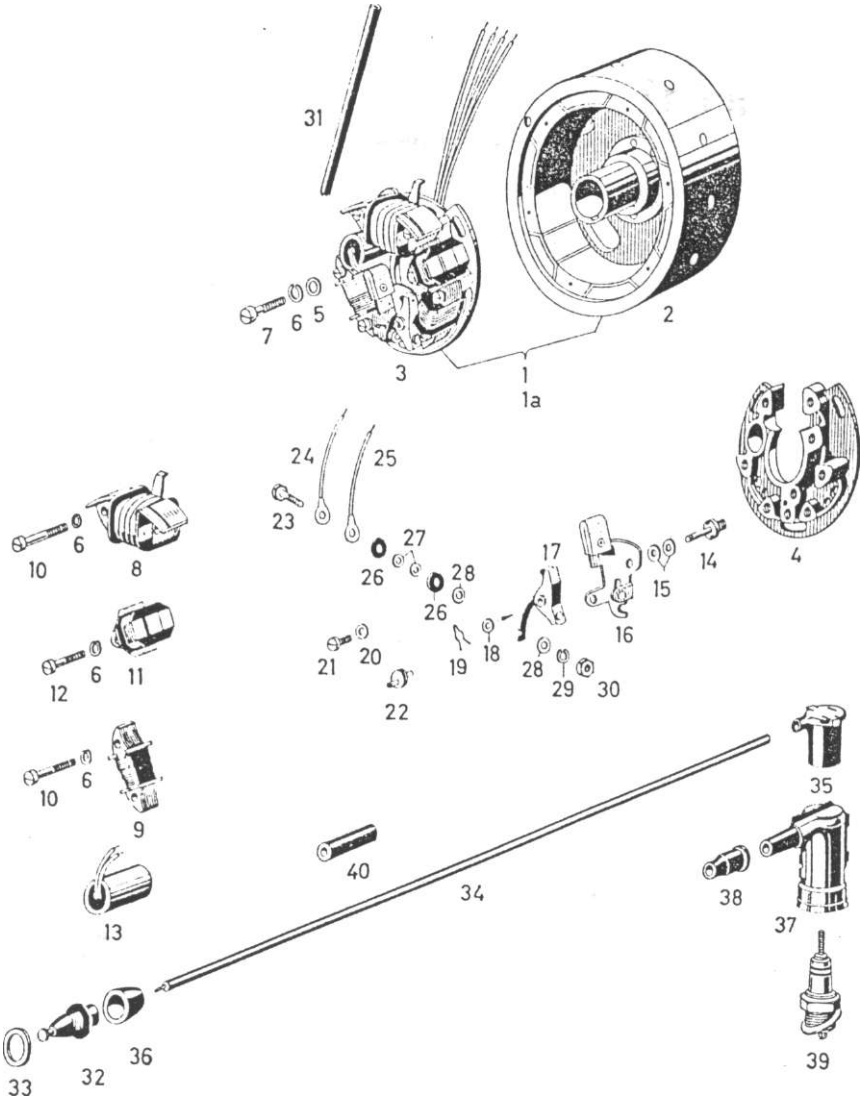
31
7
6
5
3
2
1
1a
24
25
23
10
6
8
27
26
28
26
17
15
14
4
16
12
6
11
21
20
19
18
28
29
30
22
10
6
9
35
40
34
38
37
13
36
33
32
39

TAFEL 5

Bild-Nr.	Bestell-Nr.	Bezeichnung	Stück	Gewicht in g für 1 Stück
1	0289 099 120	Zündeinrichtung kpl. LM/UT 1/142/35 L 1 mit verstärkter Ladespule (Konus 17 mm Ø) ab Motor-Nr. 3585 201 .	1	2280
	0289 099 106	Zündeinrichtung kpl. LM/UT 1/142/32 L 28 (Konus 17 mm Ø) ab Motor-Nr. 2806 671 .	1	2130
1 a	0289 099 006	Zündeinrichtung kpl. LM/UT 1/142/32 L 26 (Konus 15 mm Ø) ab Motor-Nr. 2260 456 .	1	2130
	0289 099 000	Zündeinrichtung kpl. LM/UT 1/142/30 L 15 (Konus 15 mm Ø) bis Motor-Nr. 2260 455 .	1	
2	09 0286 185 000	Magnetschwungrad kpl. (Konus 17 mm Ø) .	1	1475
	09 0286 108 000	Magnetschwungrad kpl. (Konus 15 mm Ø) .	1	1400
3		Ankerplatte kpl. (Bild 2 und 3 werden nur zusammen geliefert)	1	805
4	09 0665 003 000	Ankerplatte allein, für Bild 1	1	
	09 0265 048 005	Ankerplatte allein, für Bild 1a	1	
5	09 0244 054 002	Unterlegscheibe	3	0,2
6	0245 023 001	Federring für M 5	3	0,3
7	0240 056 001	Zylinderschraube M 5 x 12	3	2,5
8	09 0265 050 008	Zündanker für Bild 1 und 1 a	1	165
	09 0265 050 003	Zündanker für 0289 099 000	1	165
9	09 0265 107 100	Lichtanker für Bild 1 und 1 a	2	110
	09 0265 051 010	Lichtanker für 0289 099 000	2	110
10	09 0240 097 005	Zylinderschraube M 5 für Zünd- und Lichtanker	6	5
11	09 0265 133 000	Ladeanker für Bild 1	1	150
	09 0265 106 000	Ladeanker für 0289 099 006/106	1	140
	09 0265 080 000	Ladeanker für 0289 099 000	1	140
12	09 0240 097 008	Zylinderschraube M 5 für Ladeanker . . .	1	3
13	09 0965 091 000	Kondensator für Bild 1 und 1 a	1	18
	09 0265 052 003	Kondensator für 0289 099 000	1	18
14	09 0240 066 005	Lagerbolzen	1	4
15	09 0244 085 000	Ausgleichscheibe 0,1 mm	} n. B.	0,3
	09 0244 085 001	Ausgleichscheibe 0,2 mm	} n. B.	
16	09 0265 053 003	Kontaktträger kpl.	1	15
17	09 0288 022 003	Unterbrecherhebel kpl.	1	7
18	09 0244 045 000	Unterlegscheibe für Unterbrecherhebel . .	2	0,1
19	09 0239 017 000	Klemmfeder für Unterbrecherhebel	1	1
20	09 0244 060 005	Unterlegscheibe für Kontaktträger	1	0,2
21	09 0241 021 000	Zylinderschraube für Kontaktträger	1	2
22	09 0265 010 000	Exzenterbolzen	1	1,8
23	09 0241 020 000	Sechskantschraube	1	2
24	09 0964 036 005	Kurzschlußkabel	1	7
25	09 0265 102 000	Verbindungskabel zum Kondensator . . .	1	2
26	09 0265 071 000	Isolierscheibe, groß	2	0,5
27	09 0265 070 000	Isolierscheibe, klein	2	0,2
28	09 0265 116 000	Unterlegscheibe	2	0,1
29	0245 009 004	Federring	1	0,1

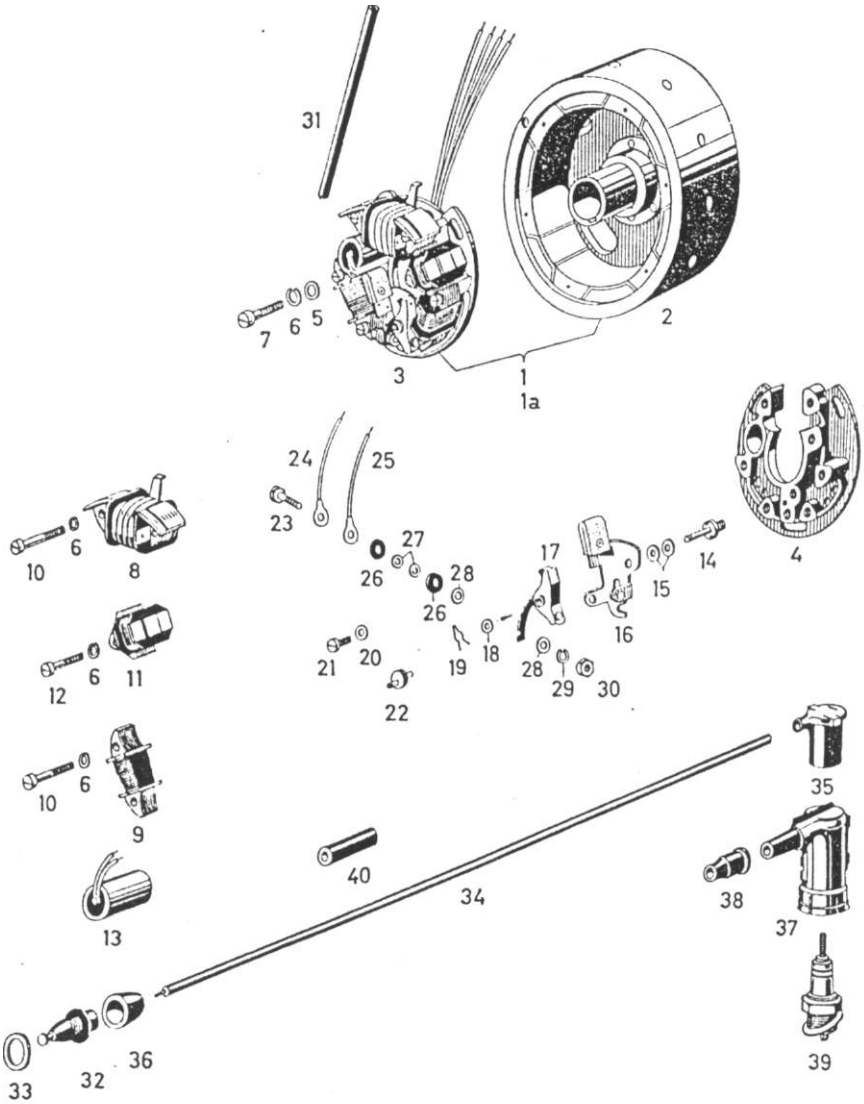
31
7
6
5
3
2
1
1a
24
25
23
27
26
28
26
17
14
4
15
16
10
6
8
12
6
11
21
20
19
18
28
29
30
22
10
6
9
35
40
34
38
37
13
33
32
36
39

TAFEL 5

Bild-Nr.	Bestell-Nr.	Bezeichnung	Stück	Gewicht in g für 1 Stück
30	09 0242 039 000	Sechskantmutter M 3	1	1
31	0260 037 000	Schutzschlauch 370 mm lang	1	30
	09 0265 103 000	Lichtleitung 520 mm lang	1	
	09 0265 104 000	Isolierrohr für Lichtleitung	1	
32	0286 017 003	Stromabnehmer kpl.	1	10
33	0650 010 000	Dichtring zu Bild 32	1	0,1
34	0665 016 101	Zündkabel	1	17,5
	0289 007 010	Zündkabel kpl. (nicht entstört) besteht aus Bild 32 – 36 und 40	1	51
	0686 070 010	Zündkabel kpl. mit Entstörstecker besteht aus Bild 32 – 34, 36 – 38 und 40	1	79
35	0288 091 000	Zündkerzenschützer	1	19
36	0265 036 000	Gummikappe	1	1,5
37	0265 101 000	Entstörstecker, teilabgeschirmt	1	46
38	0265 109 011	Regenschutzkappe zu Bild 37	1	3
39	09 0699 011 003	Zündkerze M 225 P 11 S	1	86
40	0960 022 000	Gummimuffe	1	2

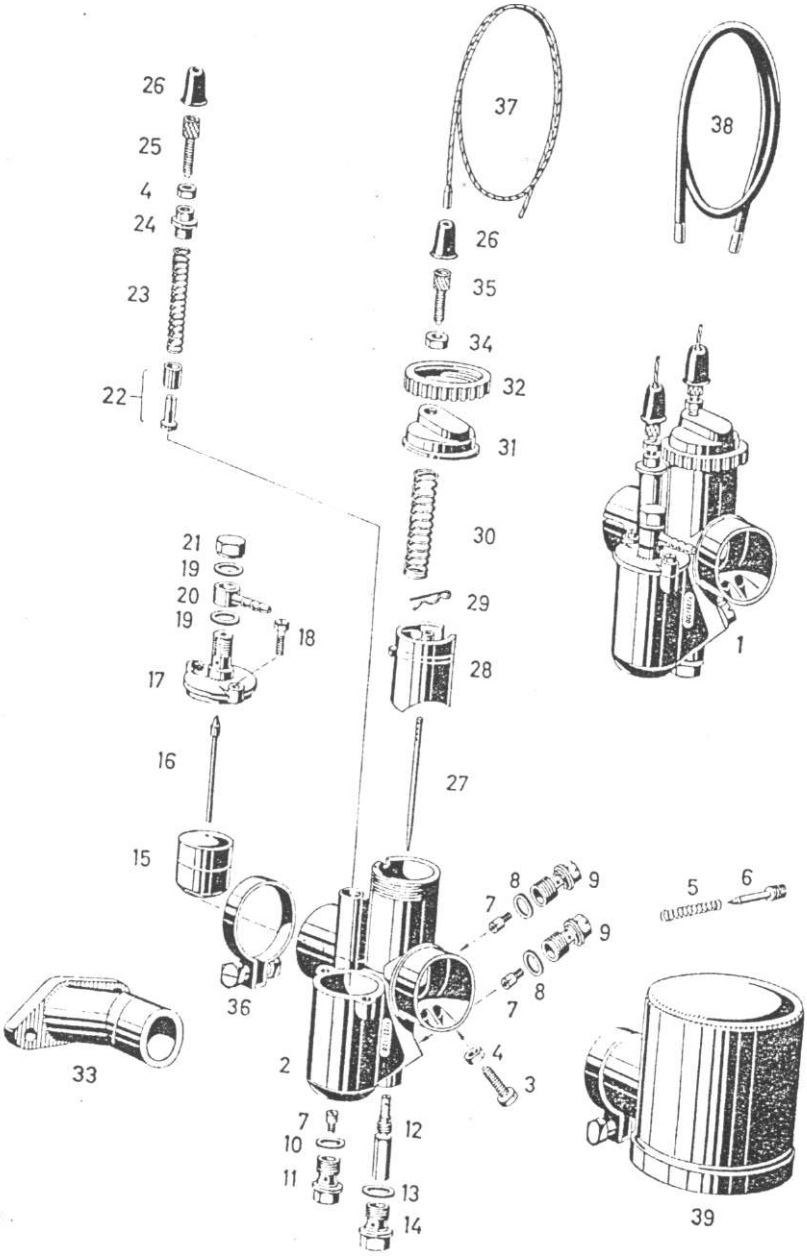
26
25
4
24
23
22
37
26
35
34
32
31
30
29
28
27
38
1
21
19
20
19
18
17
16
15
36
33
2
7
10
11
12
13
14
8
9
7
9
8
7
4
3
5
6
39

TAFEL 6

Bild-Nr.	Bestell-Nr.	Bezeichnung	Stück	Gewicht in g für 1 Stück
1	09 0686 177 002	Vergaser kpl. (1/22/120)	1	855
2	09 0661 103 000	Vergasergehäuse	1	600
3	09 0961 035 000	Anschlagschraube	1	4
4	09 0961 018 001	Sechskantmutter M 6	2	0,5
5	09 0261 045 000	Feder für Luftregulierschraube	1	1
6	09 0961 024 005	Luftregulierschraube	1	2
7	09 0661 014 000	Düse, Größe angeben	3	0,5
8	09 0950 052 005	Dichtring	2	0,2
9	09 0968 099 005	Düsenhalter	2	10
10	09 0969 038 005	Dichtring	1	0,2
11	09 0961 087 000	Abschlußschraube	1	7
12	09 0668 002 010	Nadeldüse 1508	1	11
13	09 0661 011 000	Dichtring	1	0,5
14	09 0661 009 000	Abschlußschraube	1	9
15	09 0968 098 000	Schwimmer	1	7
16	09 0968 097 005	Schwimmernadel	1	2,5
17	09 0661 105 000	Schwimmergehäusedeckel	1	50
18	0241 015 000	Sechskantschraube M 5	2	2,5
19	09 0661 012 000	Dichtung	2	0,3
20	09 0661 106 000	Schwenkanschluß	1	7,5
21	09 0642 102 000	Hutmutter	1	5
22	09 0686 100 000	Startkolben kpl.	1	3
23	09 0661 005 000	Druckfeder	1	2,5
24	09 0661 007 000	Verschlußschraube	1	2,5
25	09 0961 081 000	Stellschraube M 6	1	2
26	0260 024 000	Schutzkappe	2	3
27	09 0961 078 008	Düsennadel	1	2
28	09 0968 091 008	Gasschieber	1	45
29	09 0961 089 000	Klemmbügel	1	0,2
30	09 0961 079 005	Schieberfeder	1	3
31	09 0661 104 000	Deckelplatte	1	25
32	09 0961 027 005	Deckelverschraubung	1	18
33	0267 104 000	Ansaugstutzen	1	62
34	0242 007 001	Sechskantmutter M 5	1	1
35	09 0986 443 000	Stellschraube mit Rohrbogen und 2 Muttern	1	1
36	09 0986 423 000	Klemmring kpl.	1	26
37	0299 041 008	Zugdraht kpl., mit Lötnippel 0299 002 002 für Gas- und Starterzug (Länge angeben)	2	
38	0299 042 000	Seilzugspirale kpl., schwarz (Länge angeben)	1	
	0299 042 010	Seilzugspirale kpl., silberfarbig (Länge angeben)	1	
39	0286 266 000	Ansauggeräuschdämpfer kpl.	1	

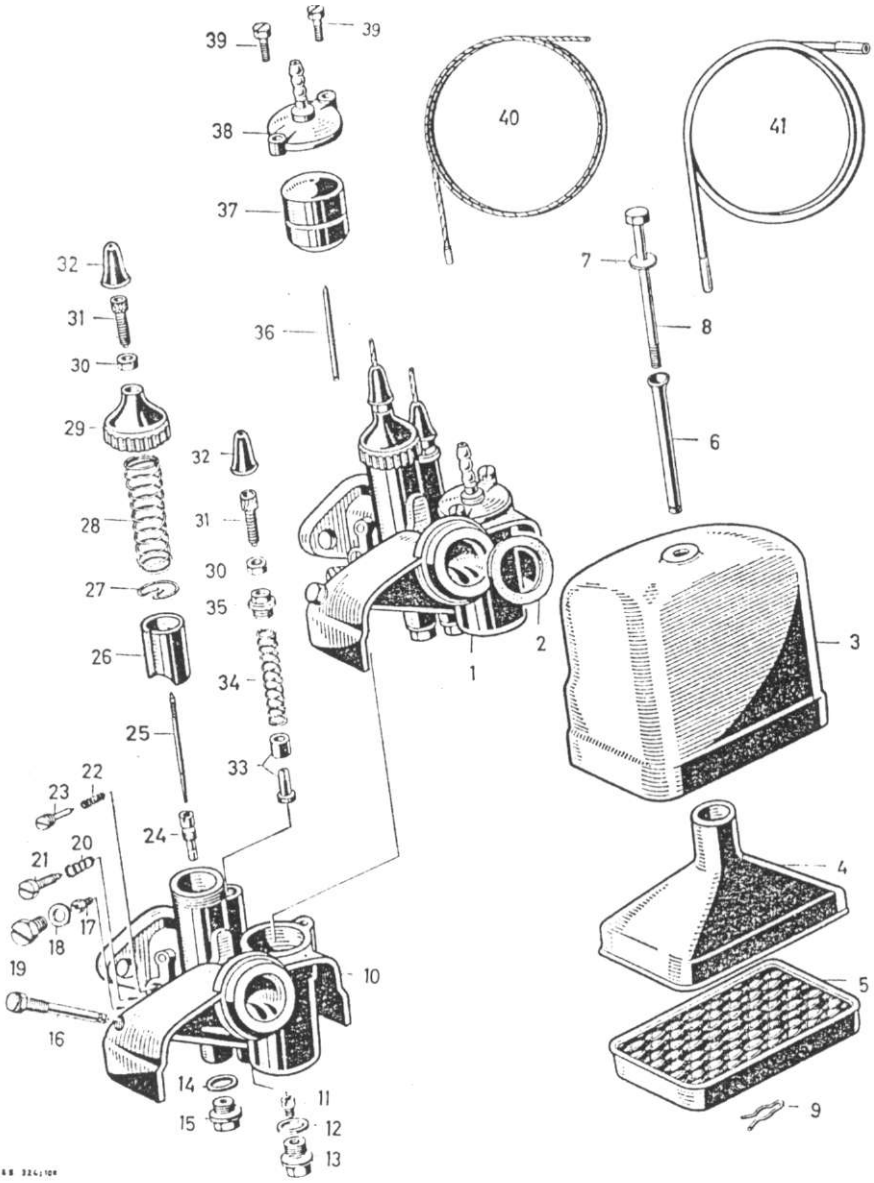
39
39
38
37
40
41
32
31
30
29
36
7
8
6
32
28
31
30
27
35
26
34
25
33
22
23
24
20
21
17
18
19
16
14
15
11
12
13
10
1
2
3
4
5
9

TAFEL 7

Bild-Nr.	Bestell-Nr.	Bezeichnung	Stück	Gewicht in für 1 Stück
1	09 0289 070 007	Vergaser kpl. (1/20/45) mit Gas- und Starterzugseil	1	820
2	0230 003 000	Filzdichtung	1	1
3	0211 047 000	Filterkasten	1	375
4	0211 046 000	Filtertrichter	1	105
5	0268 064 000	Filter	1	117
6	0251 077 000	Halterohr	1	10
7	0244 021 000	Beilagscheibe	1	
8	0241 037 000	Sechskantschraube M 6 x 113,5	1	31
9	0239 050 000	Klemmfeder	1	1
10	09 0261 038 000	Vergasergehäuse	1	620
11	09 0661 014 000	Startdüse Größe 90	1	0,5
12	09 0661 011 000	Dichtring	1	0,1
13	09 0261 046 000	Abschlußschraube	1	7
14	09 0661 012 000	Dichtring	1	0,1
15	09 0261 043 000	Verschlußschraube	1	12
16	0261 047 002	Hauptdüse Größe 90	1	24
17	09 0668 003 001	Leerlaufdüse Größe 50	1	0,5
18	09 0961 076 000	Dichtring	1	0,2
19	09 0961 077 005	Verschlußschraube	1	3
20	09 0261 049 000	Feder für Anschlagschraube	1	2
21	09 0261 048 000	Anschlaaschraube	1	6
22	09 0261 045 000	Feder für Luftregulierschraube	1	1
23	09 0961 024 005	Luftregulierschraube	1	2
24	09 0261 042 001	Nadeldüse Größe 2,70	1	4
25	09 0968 086 001	Düsennadel (Konus 20 x 2,2)	1	2
26	09 0261 039 000	Gaskolben	1	26
27	09 0261 041 000	Klemmfeder	1	1
28	09 0261 044 000	Schieberfeder	1	5
29	09 0261 040 000	Deckelverschraubung	1	17
30	09 0961 018 001	Sechskantmutter M 6	2	1
31	09 0961 081 000	Seilzugstellschraube	2	3
32	0260 024 001	Schutzkappe für Gas- und Starterzug	2	1
33	09 0686 100 000	Startkolben kpl.	1	3
34	09 0661 005 000	Feder für Startkolben	1	2,5
35	09 0661 007 000	Verschlußschraube	1	2,5
36	09 0968 097 005	Schwimmernadel	1	2
37	09 0968 098 001	Schwimmer	1	7
38	09 0261 100 000	Schwimmergehäusedeckel	1	36
39	0241 015 000	Befestigungsschraube	2	2
40	0299 041 008	Zugdraht 1,5 Ø mit Lötnippel 0299 002 002 für Gaszug (Länge angeben)	1	
	0298 090 005	Zugdraht 1,2 Ø mit Lötnippel 0299 002 005 für Starterzug (Länge angeben)	1	
41	0299 042 000	Seilzugspirale kpl., schwarz (Länge angeben)	1	
	0299 042 010	Seilzugspirale kpl., silberfarbig (Länge angeben)	1	

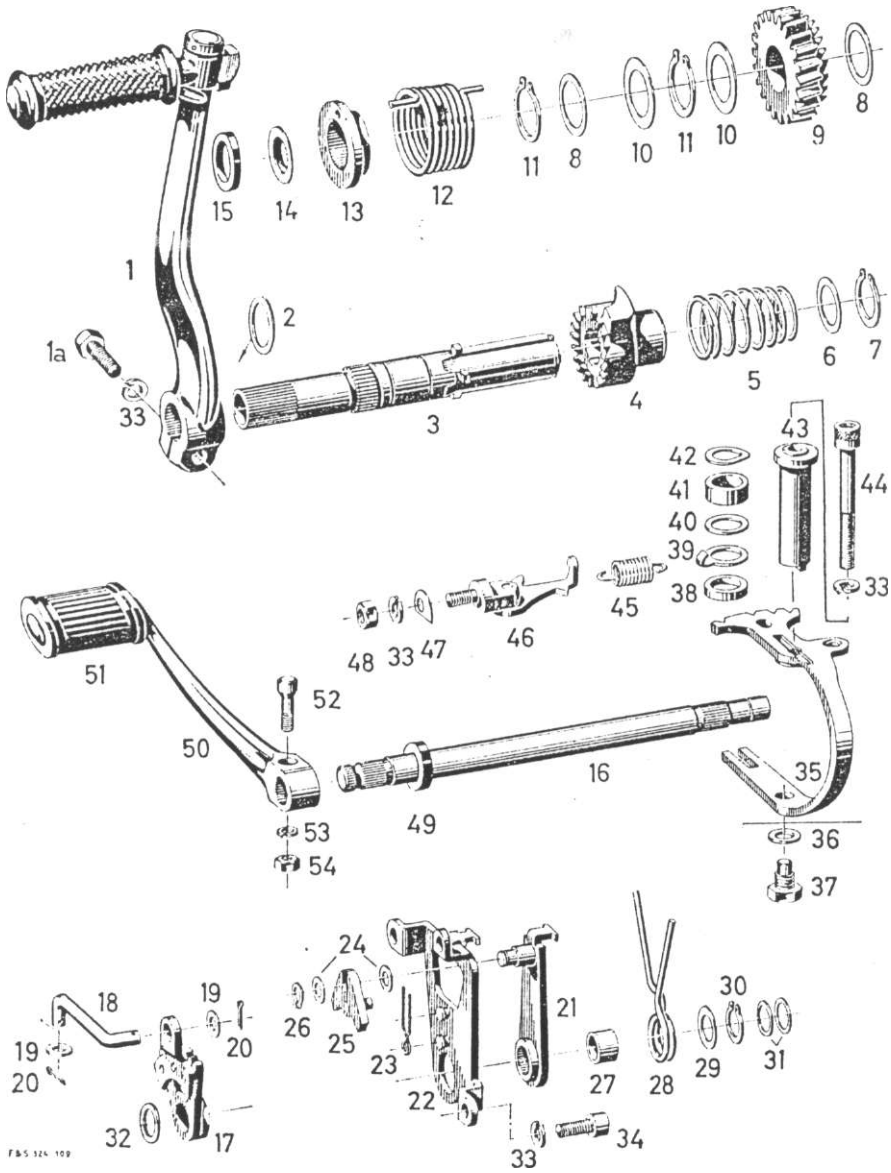
1
1a
2
3
4
5
6
7
8
9
10
11
12
13
14
15
16
17
18
19
20
21
22
23
24
25
26
27
28
29
30
31
32
33
34
35
36
37
38
39
40
41
42
43
44
45
46
47
48
49
50
51
52
53
54
F&S 324 109

TAFEL 8

Bild-Nr.	Bestell-Nr.	Bezeichnung	Stück	Gewicht in g für 1 Stück
1	0286 154 000	Kickstarter-Schwenkkurbel kpl.	1	403
		besteht aus:		
		1 x 0248 106 100 Kickstarterschwenkkurbel		
		1 x 0248 056 001 Starterklinke		
		1 x 0239 027 000 Spiralfeder		
		1 x 0249 031 000 Bolzen		
		0244 044 000 Ausgleichscheibe 1,0 mm	nach Bedarf	
		0244 044 001 Ausgleichscheibe 0,8 mm		
		0244 044 002 Ausgleichscheibe 0,3 mm		
		0244 044 003 Ausgleichscheibe 0,15 mm		
		1 x 0247 012 001 Haltering		
		1 x 0249 042 000 Sicherungsstift		
		1 x 0260 017 000 Muffe		
		1 x 0245 023 002 Federring für M 6		
		1 x 0240 003 001 Sechskantschraube M 6 x 25		
1 a	0240 003 001	Sechskantschraube M 6 x 25	1	
2	0244 104 002	Ausgleichscheibe 0,5 mm, verkadmiert . .	1	1,5
3	0237 101 000	Starterachse	1	122
4	0234 102 000	Sperrad	1	102
5	0239 032 000	Druckfeder	1	10
6	0244 103 000	Haltescheibe	1	1
7	1945 008 000	Seegerring A 17	1	1
8	0246 033 000	Ausgleichscheibe 0,6 mm	nach Bedarf	0,8
	0246 033 001	Ausgleichscheibe 0,3 mm		0,4
	0246 033 002	Ausgleichscheibe 0,2 mm		0,2
9	0234 052 005	Starterrad	1	93
10	0944 046 000	Ausgleichscheibe 0,2 mm	nach Bedarf	0,5
	0944 046 001	Ausgleichscheibe 0,3 mm		0,8
	0944 046 002	Ausgleichscheibe 0,5 mm		1,3
	0944 046 003	Ausgleichscheibe 0,4 mm		1
	0944 046 004	Ausgleichscheibe 0,8 mm		2
	0944 046 005	Ausgleichscheibe 0,15 mm		0,4
	0944 046 006	Ausgleichscheibe 1,0 mm		2,5
11	0245 024 000	Seegerring 20 a	2	1,5
12	0239 048 100	Rückholfeder	1	23
13	0246 029 200	Federteller	1	25
14	0244 104 000	Ausgleichscheibe 0,1 mm, blank	nach Bedarf	0,3
	0244 104 001	Ausgleichscheibe 0,3 mm, blank		0,9
	0244 104 003	Ausgleichscheibe 1,0 mm, blank		2,8
15	0250 084 005	Dichtung	1	
16	0237 102 000	Schaltwelle	1	149
	0286 187 000	Schaltwelle kpl.		
		besteht aus Bild 16, 17, 19 – 26, 28 – 30 . .	1	
17	0286 146 000	Übertragungshebel	1	40
18	0271 101 000	Schaltstange	1	9
19	0244 054 003	Unterlegscheibe	2	0,2
20	0245 101 000	Splint	2	0,1
21	0286 148 000	Sperrhebel kpl.	1	40
22	0286 149 000	Aufnahmeplatte	1	50
23	0239 100 200	Klinkenfeder	1	0,2
24	0244 100 000	Zwischenscheibe 0,2 mm	nach Bedarf	0,1
	0244 100 001	Zwischenscheibe 0,3 mm		0,2
	0244 100 002	Zwischenscheibe 0,5 mm		0,3

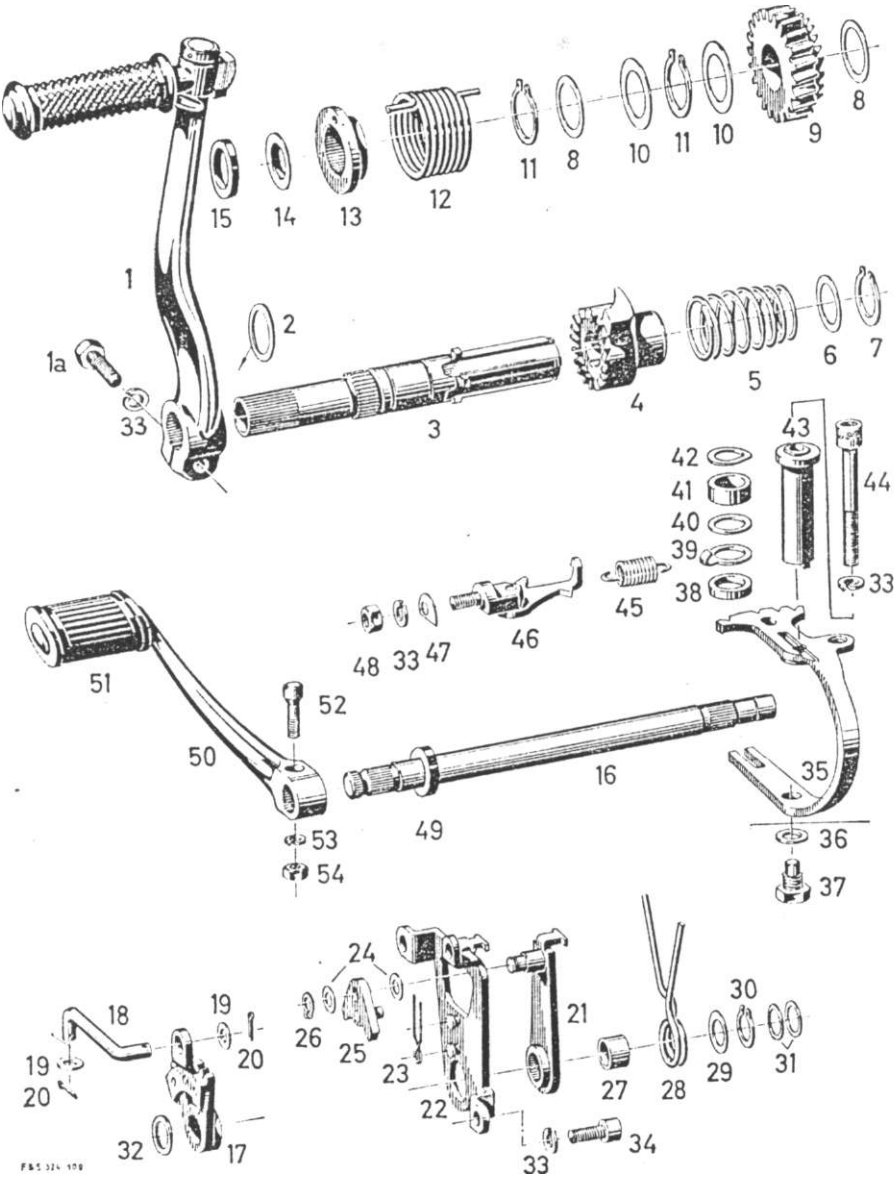
1
1a
2
3
4
5
6
7
8
9
10
11
12
13
14
15
16
17
18
19
20
21
22
23
24
25
26
27
28
29
30
31
32
33
34
35
36
37
38
39
40
41
42
43
44
45
46
47
48
49
50
51
52
53
54

TAFEL 8

Bild-Nr.	Bestell-Nr.	Bezeichnung	Stück	Gewicht in g für 1 Stück
25	0286 147 000	Schaltklinke	1	10
26	0945 105 000	Seegerring A 6 x 0,7	1	0,1
27	0232 106 000	Lagerbüchse	1	3
28	0239 101 000	Rückholfeder	1	8
29	0244 101 000	Beilagscheibe	1	1
30	0245 019 000	Seegerring A 10	1	0,4
31	0244 044 000	Ausgleichscheibe 1,0 mm	nach Bedarf	0,7
	0244 044 001	Ausgleichscheibe 0,8 mm		0,6
	0244 044 002	Ausgleichscheibe 0,3 mm		0,2
	0244 044 003	Ausgleichscheibe 0,15 mm		0,1
32	0244 102 000	Ausgleichscheibe 0,2 mm		0,3
	0244 102 001	Ausgleichscheibe 0,5 mm		0,8
	0244 102 002	Ausgleichscheibe 1,0 mm		1,6
	0244 102 003	Ausgleichscheibe 1,5 mm		2,4
33	0245 023 002	Federring für M 6	5	0,6
34	0240 104 000	Innensechskantschraube M 6 x 14	3	5
35	0286 155 000	Schaltgabel	1	50
36	0250 042 001	Dichtung	1	0,1
37	0241 029 000	Befestigungsschraube	1	13
38	0247 000 000	Beilagring	1	4
39	0246 028 000	Einhängeblech	1	1
40	0650 017 000	Dichtring	1	0,2
41	0246 012 000	Abdeckkappe	1	0,8
42	0244 048 000	Federscheibe	1	0,2
43	0286 169 000	Schalthebel	1	39
44	0241 035 000	Innensechskantschraube M 6 x 55	1	13
45	0239 102 000	Zugfeder	1	3
46	0289 096 105	Sperrklinke	1	31
47	0246 032 100	Ausgleichscheibe 0,1 mm	nach Bedarf	0,1
	0246 032 101	Ausgleichscheibe 0,2 mm		0,2
	0246 032 102	Ausgleichscheibe 0,5 mm		0,5
48	0316 057 002	Mutter M 6	1	2
49	0250 101 000	Dichtung	1	1
50	0248 105 000	Fußschalthebel	1	127
51	0660 000 000	Muffe	1	19
52	0240 103 000	Klemmschraube	1	5
53	0245 023 001	Federring für M 5	1	0,3
54	0242 024 001	Sechskantmutter M 5	1	1,5

Verwenden Sie nur Original F & S - Ersatzteile!

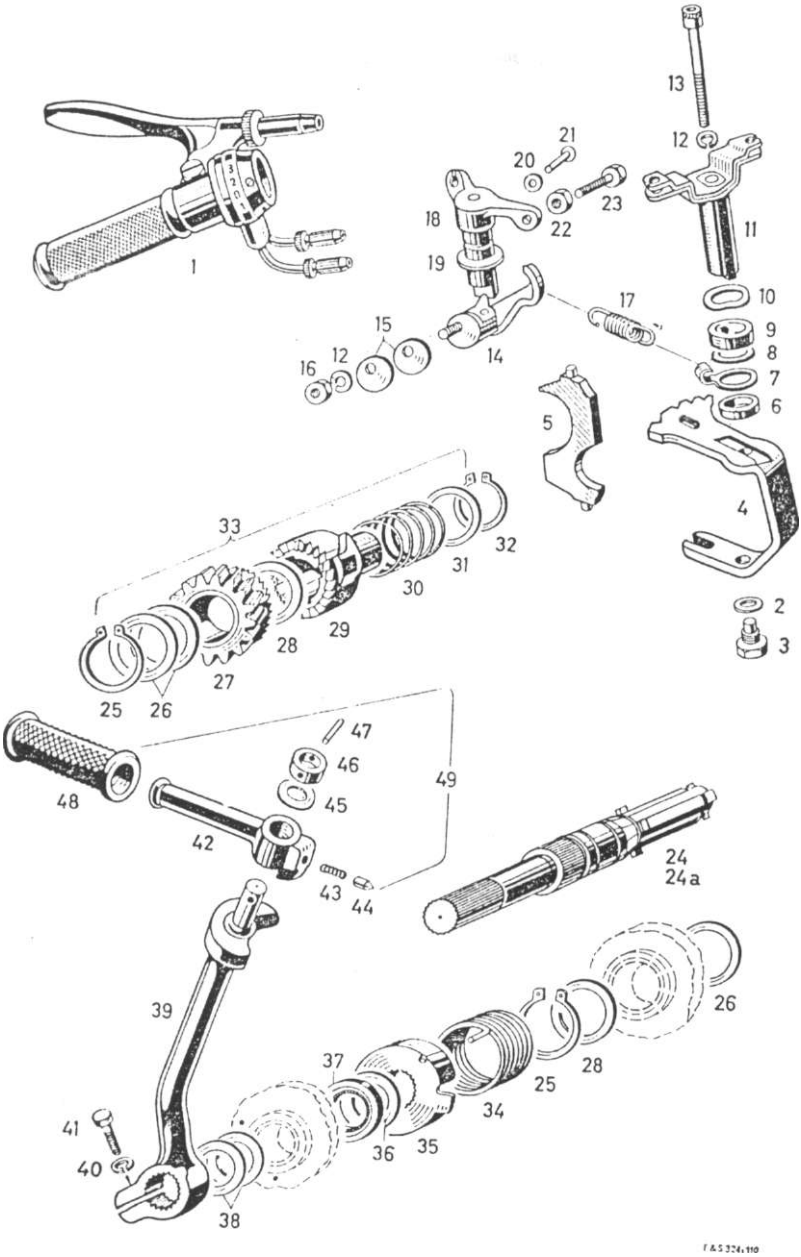
1
2
3
4
5
6
7
8
9
10
11
12
13
14
15
16
17
18
19
20
21
22
23
24
24a
25
26
27
28
29
30
31
32
33
34
35
36
37
38
39
40
41
42
43
44
45
46
47
48
49
FAS 324.110

TAFEL 9

Bild-Nr.	Bestell-Nr.	Bezeichnung	Stück	Gewicht in g für 1 Stück
1	0289 095 001	Schaltdrehgriff kpl.	1	500
2	0250 042 001	Dichtung für Ölablaßschraube	1	0,2
3	0241 029 000	Ölablaßschraube	1	12
4	0289 088 001	Schaltgabel kpl.	1	52
5	0246 031 000	Schaltbrücke	1	56
6	0247 000 000	Beilagring	1	4
7	0246 028 000	Einhängeblech	1	1
8	0650 017 000	Dichtring	1	0,1
9	0246 012 000	Abdeckkappe	1	0,8
10	0244 048 000	Federscheibe	1	0,2
11	0289 069 000	Schalthebel kpl.	1	53
12	0245 023 002	Federring für M 6	2	0,6
13	0241 035 000	Innensechskantschraube M 6 x 55	1	13
14	0289 096 000	Sperrklinke kpl.	1	34
15	0246 032 100	Ausgleichscheibe 0,1 mm	n. Bed.	0,2
	0246 032 001	Ausgleichscheibe 0,2 mm	n. Bed.	0,3
	0246 032 002	Ausgleichscheibe 0,3 mm	n. Bed.	0,5
16	0316 057 002	Sechskantmutter M 6	1	2
17	0639 003 000	Zugfeder	1	2
18	0248 066 000	Hebel für Widerlager	1	69
19	0644 002 002	Ausgleichscheibe 0,3 mm	1	0,4
20	0660 002 000	Gummischeibe	1	0,1
21	0249 023 000	Kerbnagel 3 Ø x 20	1	0,6
22	0242 007 001	Sechskantmutter M 5	1	1
23	0240 089 000	Sechskantschraube M 5 x 18	1	3
24	0237 028 101	Starterachse, (Verzahnung 16,5 mm Ø, Druckgußgehäuse)	1	
24 a	0237 028 001	Starterachse, (Verzahnung 14,0 mm Ø, Kokillengußgehäuse)	1	215
25	0245 024 000	Seegerring 20 a	2	1,5
26	0944 046 000	Ausgleichscheibe 0,2 mm	nach Bedarf	0,5
	0944 046 001	Ausgleichscheibe 0,3 mm	nach Bedarf	0,8
	0944 046 002	Ausgleichscheibe 0,5 mm	nach Bedarf	1,3
	0944 046 003	Ausgleichscheibe 0,4 mm	nach Bedarf	1
	0944 046 004	Ausgleichscheibe 0,8 mm	nach Bedarf	2
	0944 046 005	Ausgleichscheibe 0,15 mm	nach Bedarf	0,4
	0944 046 006	Ausgleichscheibe 0,1 mm	nach Bedarf	0,3
27	0234 052 005	Starterrad	1	92
28	0246 033 000	Ausgleichscheibe 0,6 mm	n. Bed.	0,8
	0246 033 001	Ausgleichscheibe 0,3 mm	n. Bed.	0,4
	0246 033 002	Ausgleichscheibe 0,2 mm	n. Bed.	0,2
29	0634 005 001	Sperrad	1	109
30	0239 032 000	Druckfeder	1	10,2
31	0644 041 004	Anlaufscheibe	1	1
32	0245 020 001	Seegerring A 16 x 1,5	1	1,4
33	0289 084 101	Starterachse kpl. besteht aus Bild 24 mit 32	1	435
34	0239 048 100	Rückholfeder	1	21,5
35	0246 029 100	Federteller	1	40
	0246 029 200	Federteller ab Motor-Nr. 2 801 467	1	

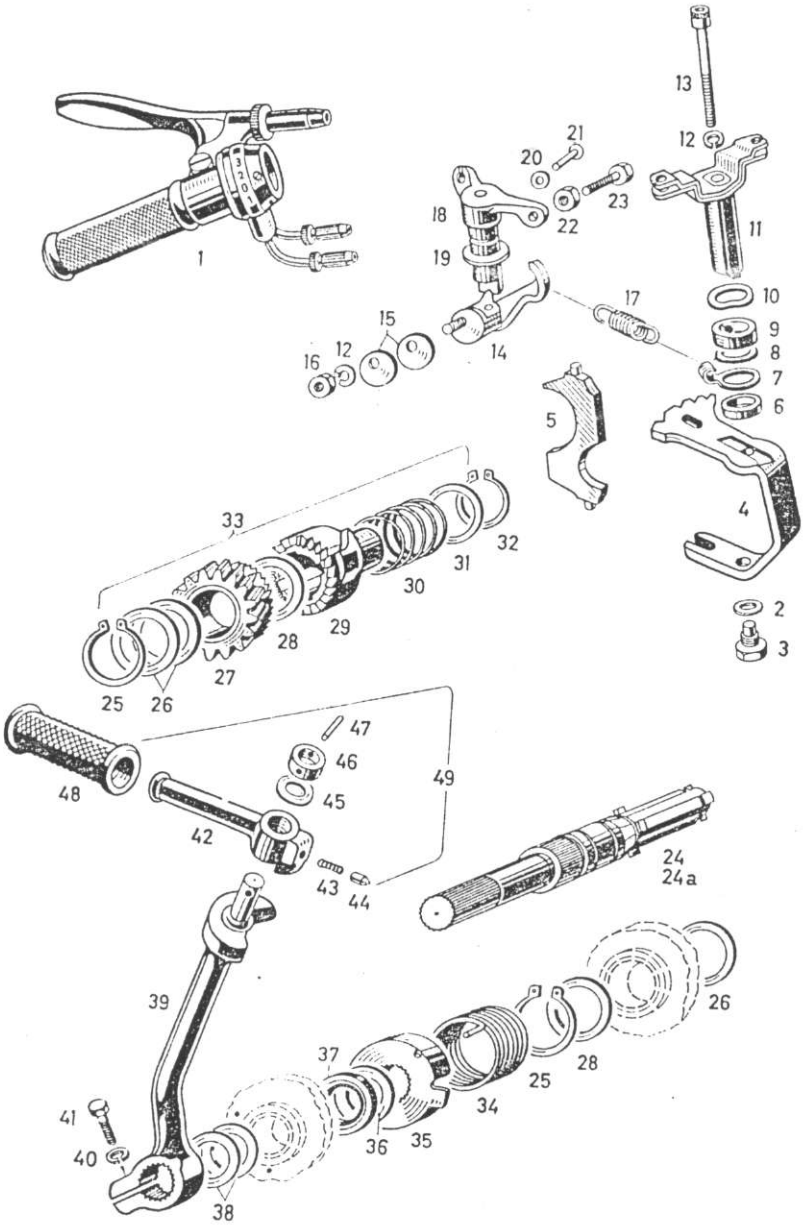
1
13
12
21
20
23
22
18
19
11
10
9
8
7
6
17
15
12
16
14
5
4
33
32
31
30
29
28
27
25
26
2
3
47
46
45
49
48
42
43
44
24
24a
39
26
28
25
37
34
36
35
41
40
38

Bild-Nr.	Bestell-Nr.	Bezeichnung	Stück	Gewicht in g für 1 Stück
36	0644 004 000	Anlaufscheibe 0,1 mm	n. Bed.	3
	0644 004 001	Anlaufscheibe 0,5 mm		1,5
	0644 004 002	Anlaufscheibe 0,3 mm		0,8
37	0250 084 005	Dichtung für 0237 028 101	1	
	0230 001 000	Dichtung für 0237 028 001	1	0,2
38	0644 002 000	Ausgleichscheibe 0,8 mm	n. Bed.	1
	0644 002 001	Ausgleichscheibe 0,5 mm		0,6
	0644 002 002	Ausgleichscheibe 0,3 mm		0,4
	0644 002 003	Ausgleichscheibe 1,3 mm		1,7
39	0648 013 001	Kickstarterschwenkkurbel mit Gewinde M 8 für 0237 028 001	1	288
	0248 106 100	Kickstarterschwenkkurbel mit Gewinde M 6 für 0237 028 101	1	
40	0245 023 003	Federring für M 8	1	1,2
	0245 023 002	Federring für M 6	1	0,6
41	0940 080 000	Sechskantschraube M 8 x 21	1	15
	0240 003 001	Sechskantschraube M 6 x 25	1	
42	0248 056 001	Starterklinke	1	91
43	0239 027 000	Druckfeder	1	0,3
44	0249 031 000	Bolzen	1	1,5
45	0244 044 000	Ausgleichscheibe 1,0 mm	n. Bed.	1
	0244 044 001	Ausgleichscheibe 0,8 mm		0,8
	0244 044 002	Ausgleichscheibe 0,3 mm		0,3
	0244 044 003	Ausgleichscheibe 0,15 mm		0,15
46	0247 012 001	Haltering	1	5
47	0249 042 000	Sicherungsstift	1	1
48	0260 017 000	Muffe	1	20
49	0686 039 001	Kickstarterschwenkkurbel kpl. f. 0237 028 001	1	390
	0286 154 000	Kickstarterschwenkkurbel kpl. f. 0237 028 101	1	403

Ausführung: mif Lüfter

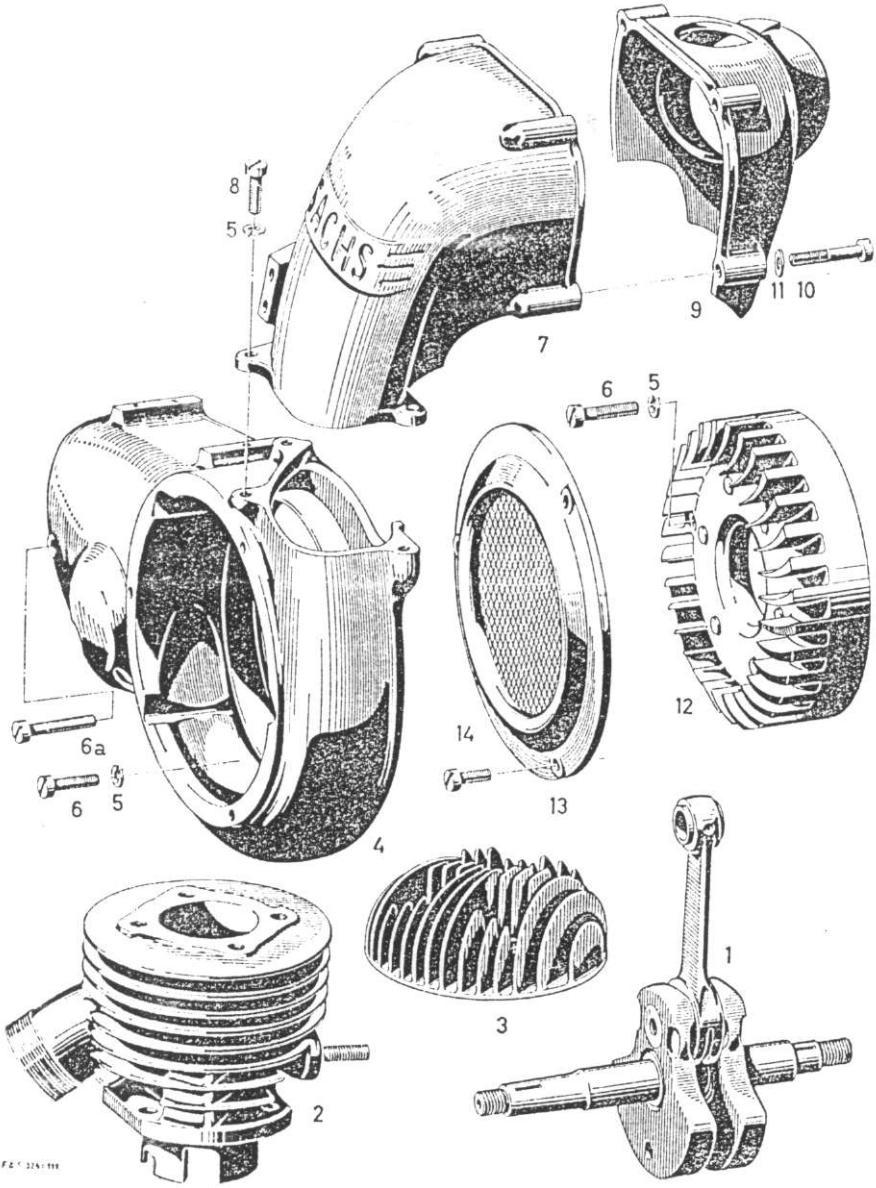

TAFEL 10

Bild-Nr.	Bestell-Nr.	Bezeichnung	Stück	Gewicht i für 1 St
1	0289 072 005	Kurbelwelle kpl. (15 mm Konus)	1	1345
	0289 072 006	Kurbelwelle kpl. (17 mm Konus)	1	1370
	0286 131 000	Kurbelwelle kpl. (15 mm Konus) Ausführung: Hercules und UT	1	1350
	0286 131 100	Kurbelwelle kpl. (17 mm Konus) Ausführung: Hercules und UT	1	1380
2	0290 008 000	Zylinder kpl.	1	2420
3	0213 047 000	Zylinderkopf	1	400
4	0290 009 000	Ventilatorgehäuse kpl.	1	790
5	0245 023 002	Federring für M 6	9	0,
6	0241 019 001	Zylinderschraube M 6 x 28	6	7,
6 a	0640 011 000	Zylinderschraube M 6 x 65	1	15,
7	0211 059 000	Ventilatorkappe	1	520
8	0240 059 000	Zylinderschraube M 6 x 18	3	5
9	0211 051 000	Leitkappe	1	325
10	0940 091 100	Zylinderschraube M 6 x 35	3	7,
11	0244 021 000	Unterlegscheibe	2	
12	0211 058 000	Ventilator	1	370
13	0290 004 000	Deckel kpl. für Bild 4	1	265
	0270 033 005	Sieb kpl. für Bild 13	1	
14	0240 076 000	Zylinderschraube M 5 x 15	3	3
	0290 010 005	Gehäusedeckel-Magnetseite kpl. mit Tacho-Antrieb	1	
	0289 099 110	Zündeinrichtung kpl. (LM/UT 1/142/32 L 27) .	1	
	0289 099 125	Zündeinrichtung mit verstärkter Ladespule für Blinklichtanlage (LM/UT 1/142/35 L 2) .	1	2280

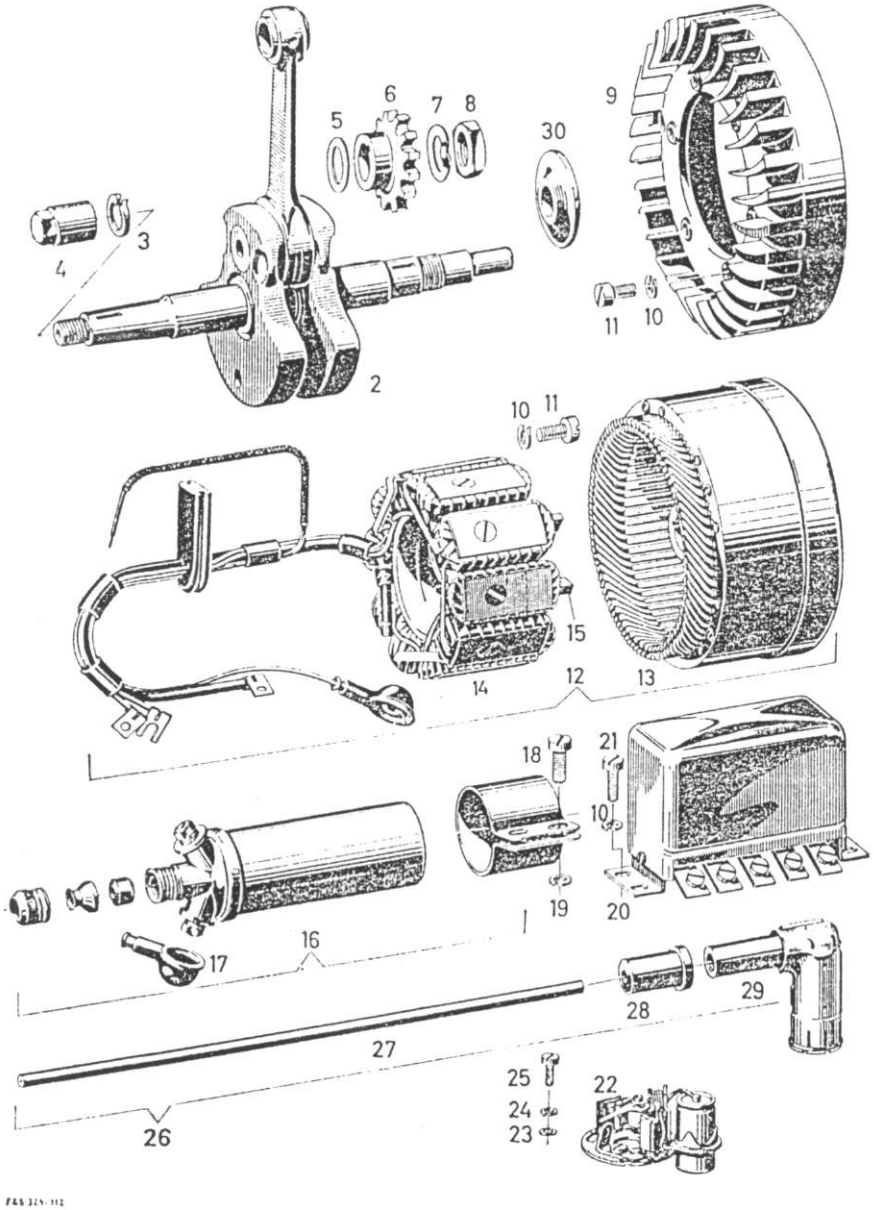
2
3
4
5
6
7
8
9
10
11
12
13
14
15
16
17
18
19
20
21
22
23
24
25
26
27
28
29
30

TAFEL 11

Ausführung: Lüfter mit AZL

Bild-Nr.	Bestell-Nr.	Bezeichnung	Stück	Gewicht in kg für 1 Stück
	* 09 0286 113 205	Gehäuse kpl. (Handschaltung)	1	
	0290 057 000	Gehäusedeckel-Kupplungsseite	1	
	0230 008 000	Dichtung, links } für Reklamedeckel	1	
	0230 008 005	Dichtung, rechts } für Reklamedeckel	1	
	0211 055 000	Reklamedeckel, links	1	
	0211 055 005	Reklamedeckel, rechts	1	
	0640 002 000	Linsensenkschraube M 5 x 10	7	1,7
	0290 005 000	Tacho-Antrieb	1	
	0211 053 000	Ventilatorkappe	1	
	0290 008 000	Zylinder kpl.	1	2420
	0213 047 000	Zylinderkopf	1	400
	0290 010 000	Gehäusedeckel, Magnetseite	1	
2	0290 002 001	Kurbelwelle kpl.	1	1483
	0232 047 000	Schulterlager NJL 20	2	
3	0245 023 005	Federring für M 12 (Magnetseite)	1	3
4	0242 055 000	Bundmutter M 12 (Magnetseite)	1	28
5	0644 041 000	Ausgleichscheibe 0,1 mm	nach Bedarf	0,5
	0644 041 001	Ausgleichscheibe 0,15 mm	nach Bedarf	0,6
	0644 041 002	Ausgleichscheibe 0,3 mm	nach Bedarf	1,2
	0644 041 003	Ausgleichscheibe 0,5 mm	nach Bedarf	2,2
	0644 041 004	Ausgleichscheibe 0,8 mm	nach Bedarf	3,4
6	0236 085 000	Kettenrad, Bohrung 17 mm Ø	1	
7	0644 042 000	Federscheibe für M 17	1	3
8	0642 009 100	Sechskantmutter M 17 x 1 links	1	13
9	0211 057 000	Ventilator	1	310
10	0245 023 001	Federring für M 5	6	0,3
11	0240 056 006	Zylinderschraube M 5 x 10	6	2,5
12	0289 091 000	Anlaß-Zündlichtanlage kpl. besteht aus Bild 13 und 14 (LA/DAK 60/12/2100 + 0,1 L)	1	4700
13	09 0286 180 000	Anker kpl.	1	
14		Polring kpl.	1	

Bei Ersatzlieferungen müssen für Kokillengußgehäuse folgende Teile mitgeliefert werden:

1 x 0211 074 015 Gehäusedeckel Kupptungsseite
lx 0289 096 100 Sperrklinke
1 x 0290 023 100 Vorgelegewelle
1 x 0644 003 001 Abdeckscheibe
1 x 0289 073 100 Kupplungsgehäuse
1 x 0644 001 000 Sicherungsscheibe
1 x 0642 000 000 Mutter M 24 x I
lx 0249 051 100 Druckstift
1 x 0249 047 000 Druckstift
1 x 0232 107 000 Zylinderrolle 4,5 x 6
1 x 0632 007 000 Lagerbüchse
lx 0644 003 001 Anlaufscheibe
1 x 09 0686 008 105 Kugellaufbüchse

n. Bed. 0246 032 100/102 Ausgleichscheiben

Verwenden Sie nur Original F & S - Ersatzteile!

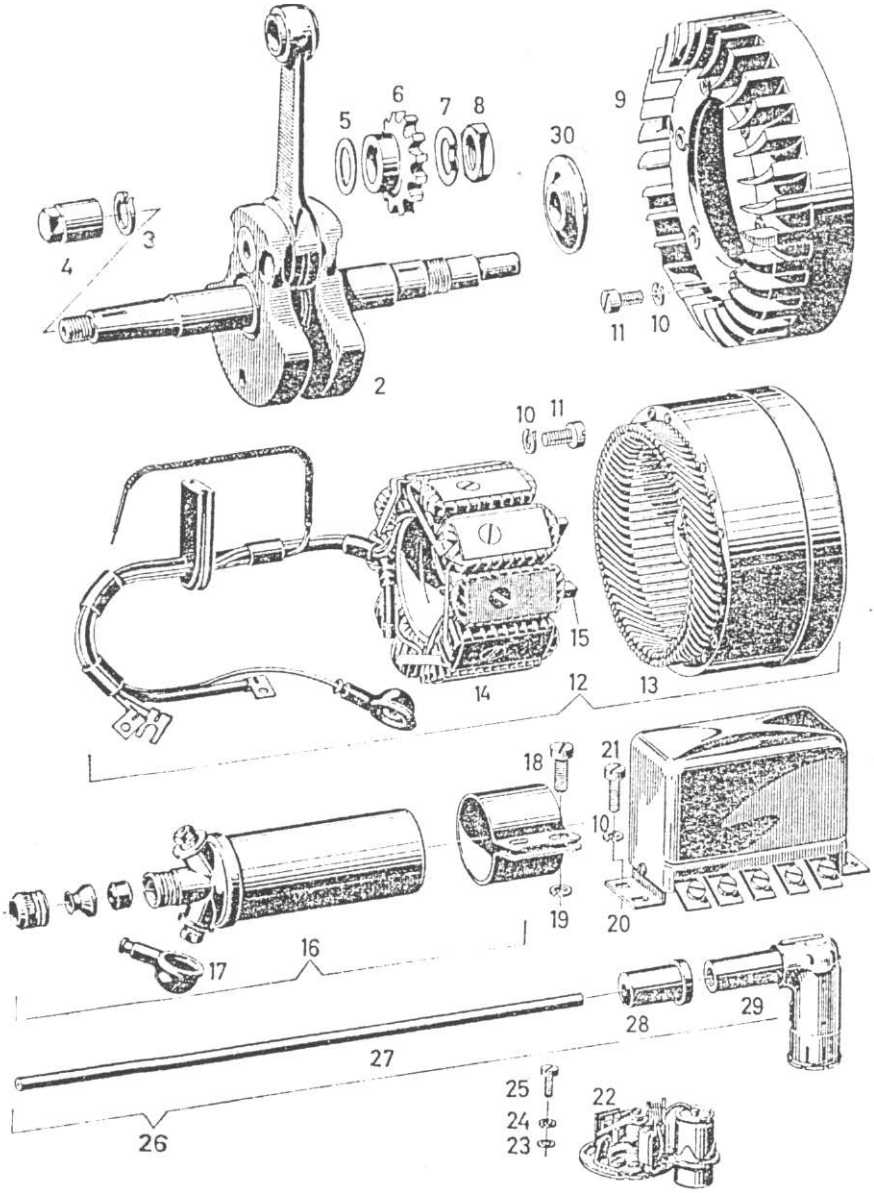
2
3
4
5
6
7
8
9
10
11
12
13
14
15
16
17
18
19
20
21
22
23
24
25
26
27
28
29
30

TAFEL 11

Bild-Nr.	Bestell-Nr.	Bezeichnung	Stück	Gewicht in g für 1 Stück
15	09 0286 182 000	Kohlenbürstensatz kpl. (= 4 Stück mit Schraubenfedern)	1	
16	0686 121 000	Zündspule kpl. mit Schelle TJ 12/3	1	390
17	09 0265 060 000	Schutzkappe für Anschluß	2	
18	0240 059 000	Zylinderschraube M 6 x 18	2	5
19	0245 023 002	Federring für M 6	2	0,6
20	0289 092 000	Regler mit Anlaßschütz (RS/FD 60. 90/12/1)	1	450
21	0240 076 000	Zylinderschraube M 5 x 15	7	3
22	09 0289 093 000	Unterbrecher kpl. mit Kondensator	1	65
		besteht aus: 1 x 09 0265 127 000 Unterbrecherplatte allein 1 x 09 0286 183 000 Kontaktträger 1 x 09 0665 108 000 Zylinderschraube für Kontaktträger 1 x 09 0286 181 000 Unterbrecherhebel 1 x 09 0265 128 000 Kondensator 1 x 09 0265 129 000 Schmierfilz		
23	0644 031 000	Unterlegscheibe	2	0,3
24	0245 023 000	Federring für M 4	2	0,2
25	0241 021 000	Zylinderschraube M 4	2	0,5
26	0686 070 010	Zündkabel kpl. (teilabgeschirmt)	1	60
27	0665 016 000	Zündkabel 240 mm lang	1	13
28	0265 109 011	Regenschutzkappe	1	3
29	0265 101 000	Entstörstecker (teilabgeschirmt)	1	44
30	0260 040 000	Schleuderscheibe (Buna)	1	

Werkzeug, Auspufftopf

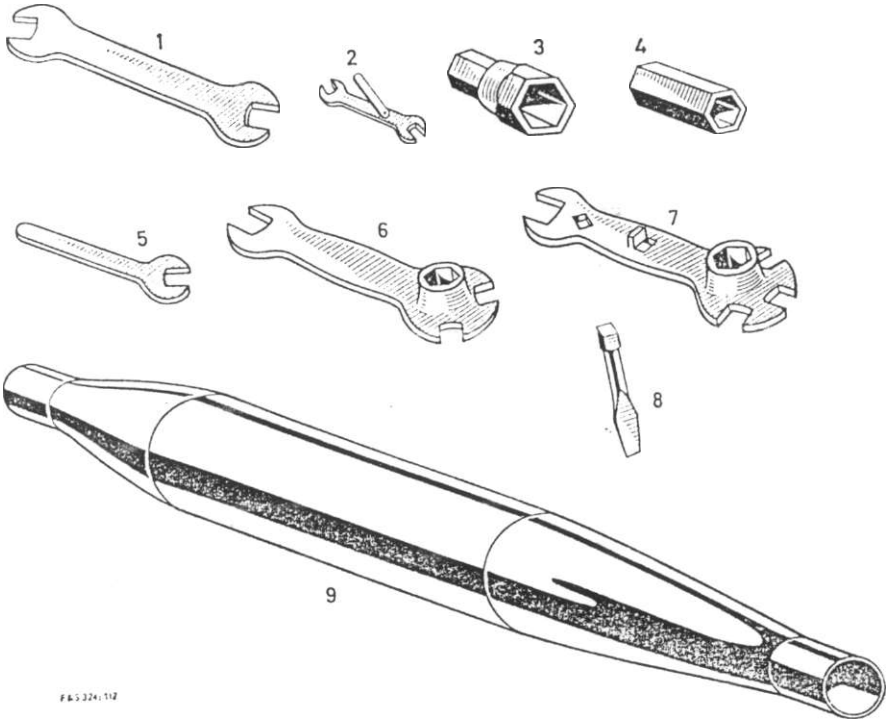

Bild-Nr.	Beslell-Nr.	Bezeichnung	Stück	Gewicht in g für 1 Stück
	0676 008 000	Werkzeugsatz kpl. besteht aus Bild 1 mit 8		
1	0676 007 000	Schraubenschlüssel SW 14 und 17 mm . .	1	68
2	0977 017 000	Düsenschlüssel	1	7
3	0276 075 001	Zündkerzenschlüssel	1	74
4	0276 073 000	Rohrstück, sechskant	1	22
5	0676 006 000	Schraubenschlüssel SW 9 mm	1	20
6	0276 072 000	Steckschlüssel	1	118
7	0276 074 001	Steckschlüssel	1	74
8	0676 009 000	Schraubenzieher	1	35
9	0273 053 000	Auspufftopf blank	1	1700
	0273 053 001	Auspufftopf schwarz	1	1700
	0273 053 002	Auspufftopf verchromt	1	1700
	0273 053 005	Auspufftopf blank (Hercules)	1	1700
	0273 053 006	Auspufftopf schwarz (Hercules)	1	1700
	0273 053 007	Auspufftopf verchromt (Hercules)	1	1700