**Faak – Tillmanns UG** *(haftungsbeschränkt)*

***Effertsufer 100 – D-57072 Siegen***

***Tel.: +49 – (0)271 – 250 26 31***
***Fax : +49 – (0)271 – 250 27 07***
***Mail: info@faak-tillmanns.com***
***Internet: www.faak-tillmanns.com***
***SHOP: www.faak-tillmanns.com/shop***

# Horex Regina 250/02 – 2/26/38

## Vergaser-Verkaufsunterlage

**Vergaser-Typ** : Flanschvergaser – Schwimmergehäuse links (13°)
**Motor** : 250 ccm 4-Takt, 1-Zylinder, Filteranschluss Ø 40 mm

**Vergaser Einstelldaten**

**Mischkammereinsatz** : Gr. 5 **Hauptdüse:** Gr. 105 **Nadeldüse** : Gr. 2,68
**Leerlaufdüse** : Gr. 45 **Startdüse** : keine
**Nadelstellung** : 3 (3. Düsennadelkerbe von oben) **Luftregulierschraube offen** : 1 ½ x

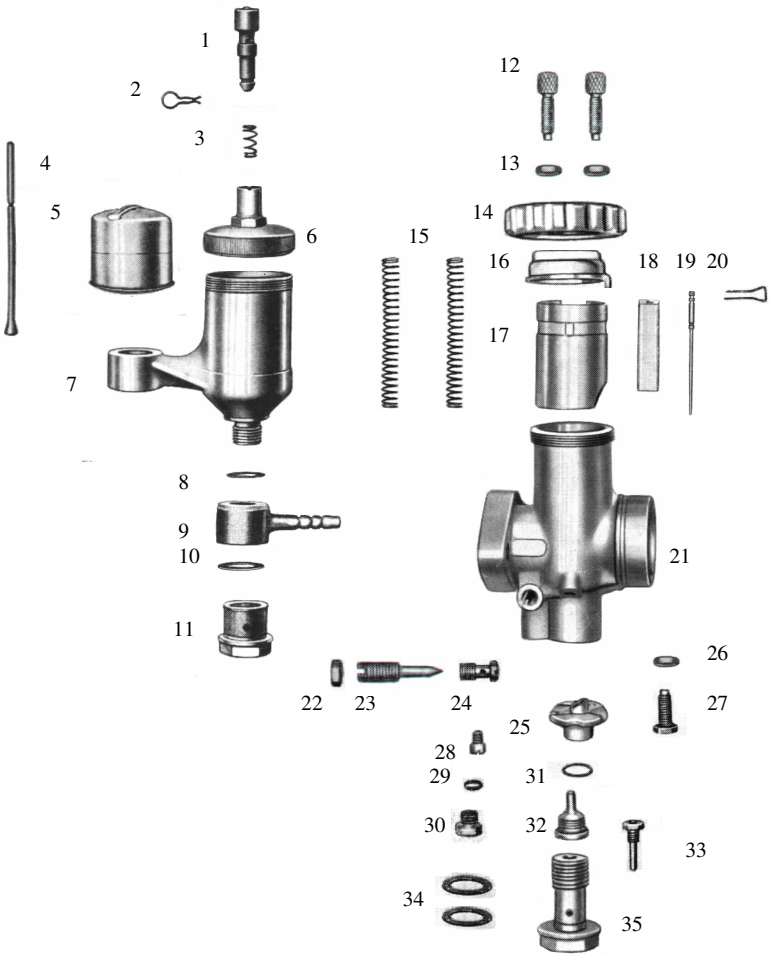


| Pos. | Bezeichnung | Artikelnr. | Anz. | Preis |
|---|---|---|---|---|
| 1 | Tupfer *1 | 3542 | 1x | a.Anfrage |
| 1.1 | Tupfer *2 | 12931 | 1x | 6,00 € |
| 2 | Klemmfeder für Tupfer | 16361 | 1x | 2,95 € |
| 3 | Tupferfeder | 16244 | 1x | 3,00 € |
| 4 | Schwimmernadel | 12869 | 1x | 9,95 € |
| 5 | Schwimmer (11 g) | 15610 | 1x | 24,00 € |
| 6 | Schwimmerkammerdeckel | 11121 | 1x | 25,00 € |
| 7 | Schwimmergehäuse | 17130 | 1x | 70,00 € |
| 8 | Dichtung für Pos. 9 | 16434 | 1x | 1,00 € |
| 9 | Schlauchschwenkanschluss | 11161 | 1x | 12,00 € |
| 10 | Dichtung für Pos 11 | 16440 | 1x | 1,00 € |
| 11 | Siebschraube mit Sieb | 13130 | 1x | 22,50 € |
| 11.1 | Siebschraube ohne Sieb | 13065 | 1x | 13,50 € |
| 12 | Bowdenzugstellschraube | 12982 | 2x | 2,50 € |
| 13 | Mutter für Pos. 12 | 15742 | 2x | 1,20 € |
| 14 | Deckelverschraubung *3 | 6277 | 1x | 32,00 € |
| 14.1 | Deckelverschraubung *4 | 10465 | 1x | 9,50 € |
| 15 | Feder für Gas- u. Luftschieber | 16254 | 2x | 2,50 € |
| 16 | Deckelplatte | 10373 | 1x | 22,00 € |
| 17 | Gasschieber | 10592 | 1x | 45,00 € |
| 18 | Luftschieber *5 | 6524 | 1x | 27,50 € |
| 18.1 | Luftschieber *6 | 1174 | 1x | 20,00 € |
| 19 | Düsennadel | 15758 | 1x | 9,50 € |
| 20 | Düsennadel-Klemmbügel | 16364 | 1x | 4,50 € |
| 21 | Vergasergehäuse | | 1x | a.Anfrage |
| 22 | Mutter für Luftregulierschraube | 15746 | 1x | 1,20 € |
| 23 | Luftregulierschraube | 15783 | 1x | 9,50 € |
| 24 | Luftdüse | 17158 | 1x | 14,00 € |
| 25 | Mischkammereinsatz Gr. 5 | 10715 | 1x | a.Anfrage |
| 26 | Mutter für Pos. 38 | 15742 | 1x | 1,20 € |
| 27 | Gasschieberanschlagschraube | 15715 | 1x | 9,95 € |
| 28 | Leerlaufdüse Gr. 45 | 16743 | 1x | 5,95 € |
| 29 | Dichtung für Pos. 30 | 16414 | 1x | 1,00 € |
| 30 | Abschlussschraube | 15728 | 1x | 5,95 € |
| 31 | Dichtung für Pos. 32 | 16424 | 1x | 1,00 € |
| 32 | Nadeldüse Gr. 2,68 | 12239 | 1x | 16,50 € |
| 33 | Hauptdüse Gr. 105 | 11796 | 1x | 9,00 € |
| 34 | Dichtung für Düsenstock | 16442 | 2x | 1,00 € |
| 35 | Düsenstock | 13075 | 1x | 19,50 € |
| -- | Vergaser komplett | | 1x | a.Anfrage |

*1 – Original mit Stahlkappe
*2 – Ersatz mit Plastikkappe
*3 – Original – flach
*4 – Ersatz – höher
*5 – Original aus Guss
*6 – Ersatz aus Alu

Alle Preise pro Stück in € einschl. Steuer (19%)
(Preisänderungen und Irrtum vorbehalten – Stand Januar 2010)
© Faak – Tillmanns UG (haftungsbeschränkt), Siegen